Директору департамента
имущественных и земельных
отношений
Н.Е. Трофименко

от индивидуального
предпринимателя Махмудова Э.М. о
тел.: 33-0003

Прошу предоставить преимущественное право на приобретение арендуемого муниципального имущества: нежилое здание общей площадью 39,9 кв.м., расположенного по адресу: г. Сургут, 30 лет Победы, д. 17,
(наименование улицы, номер здания)
с предоставлением рассрочки платежей в соответствии с действующим законодательством.

Прилагаю следующие документы:

Перечень документов, которые необходимо предоставить в ДИиЗО для рассмотрения возможности реализации преимущественного права выкупа *Индивидуальным предпринимателям*

1. оригинал выписки из ЕГРИП
2. копия свидетельства о внесении записи в ЕГРИП
3. копия свидетельства о постановке на учет в налоговом органе
4. сведения о среднесписочной численности работников за предшествующий календарный год – оригинал с отметкой налогового органа
5. информационное письмо о выручке от реализации товаров и услуг за предшествующий календарный год

13.03.2014

Подпись

Подшито в д.
для подготовки
и подписания рассрочки
в ДИ
15.05.14.

Пробег

ДИиЗО
№07-01-13-3339/14-0-0
от 14.03.14

РОССИЙСКАЯ ФЕДЕРАЦИЯ

ЕДИНЫЙ ГОСУДАРСТВЕННЫЙ РЕЕСТР ПРАВ НА НЕДВИЖИМОЕ ИМУЩЕСТВО И СДЕЛОК С НИМ

СВИДЕТЕЛЬСТВО

О ГОСУДАРСТВЕННОЙ РЕГИСТРАЦИИ ПРАВА

Управление Федеральной службы государственной регистрации, кадастра и картографии по Ханты-Мансийскому автономному округу - Югре

повторное, выдано взамен свидетельства серия 72АБ №655026, дата выдачи 02.11.2005

Дата выдачи: 21 октября 2013 года

Документы-основания: Решение Президиума Сургутского городского Совета народных депутатов Ханты-Мансийского автономного округа Тюменской области №338 от 04.12.1991 г. "О введении объектов в состав муниципальной собственности"

Решение Главы Сургутского городского Совета народных депутатов №12 от 13.05.1992 г.

Решение Главы Сургутского городского Совета №158 от 04.12.1991 г. "О введении объектов в состав муниципальной собственности"

"О дополнении решения президиума горсовета №338 от 04.12.1991 г. "О введении объектов в состав муниципальной собственности"

Решение Малого Совета народных депутатов Ханты-Мансийского автономного округа от 04.10.1992 №11 "О муниципальной собственности в округе"

Субъект (субъекты) права: Муниципальное образование городской округ город Сургут

Вид права: Собственность

Объект права: нежилое помещение, назначение: нежилое, этажность: 1, общая площадь 39,9 кв. м, кад. № 71:16:000000:6694, адрес (местонахождение) объекта: Ханты-Мансийский автономный округ - Югра, г. Сургут, ул. 30 лет Победы, д.12, литера Ш

Кадастровый (или условный) номер: 86:11:0000000:6694

Существующие ограничения (обременения) права: не зарегистрировано

о чем в Едином государственном реестре прав на недвижимое имущество и сделок с ним "02" ноября 2005 года сделана запись регистрации 86-86-22/096/2005-033

Регистратор Ходжахмедова М.М.

86-АБ 704861

86

КАДАСТРОВЫЙ ПАСПОРТ
здания, сооружения, объекта незавершенного строительства

Лист № 1, всего листов 2

Здание
(вид объекта недвижимого имущества)

Дата 10.11.2011г

Кадастровый номер
Инвентарный номер (ранее присвоенный учетный номер) 71:136:001:006994340
1. Описание объекта недвижимого имущества
1.1. Наименование Нежилое здание.
1.2. Адрес (местоположение): г.Сургут ул. 30 лет Победы, 17

Субъект Российской Федерации	ХМАО-Югра	
Район		
Муниципальное образование	тип	Городской округ
	наименование	Сургут
Населенный пункт	тип	Город
	наименование	Сургут
Улица (проспект, переулок и т.д)	тип	улица
	наименование	30 лет Победы
Номер дома	17	
Номер корпуса		
Номер сооружения		
Литера	Д	
Иное описание местоположения		

1.3. **Основная характеристика:** общая площадь 39,9 м.кв.
(тип) (значение) (еденица измерения)
степень готовности объекта незавершенного строительства
1.4. **Назначение:** производственное
1.5. **Этажность:**
количество этажей 2, количество подземных этажей
1.6. Год ввода в эксплуатацию (завершения строительства)
1.7. Кадастровый номер земельного участка (участков), в пределах которого расположен объект недвижимого имущества
1.8. Предыдущие кадастровые (условные) номера объекта недвижимого имущества:

1.9. Примечание: Настоящий кадастровый паспорт составлен на основании технического паспорта инв.№ 71:136:001:006994340 по состоянию на 26.04.2009 г.
1.10. СГМУП "БТИ" свидетельство об аккредитации №000162 от 08.02.2007г.
(наименование органа или организации)

Руководитель (уполномоченное лицо)
СГМУП "БТИ"
(полное наименование должности)
(подпись) М.П.
С.В.Солод
(инициалы, фамилия)

КАДАСТРОВЫЙ ПАСПОРТ

Здание
(вид объекта недвижимого имущества)

Лист № 2, всего листов 2

Кадастровый номер
Инвентарный номер (ранее присвоенный учетный номер) 71:136:001:006994340
2. Ситуационный план объекта недвижимого имущества

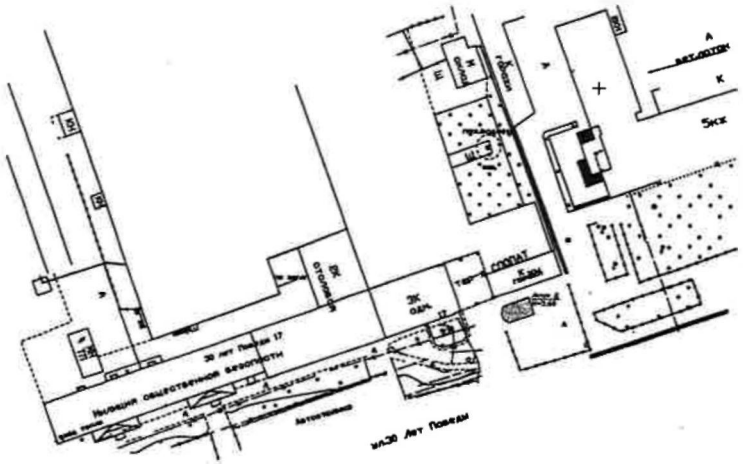

Масштаб б/м

Руководитель (уполномоченное лицо)
СГМУП "БТИ"
(полное наименование должности)
(подпись) М.П.
С.В.Солод
(инициалы, фамилия)

Техническое описание объекта недвижимости
1.Общие сведения

Область, республика, край	Тюменская область, Ханты-Мансийский автономный округ-Югра
Район	
Местоположение	г. Сургут, ул. 30 лет Победы, 17
Наименование объекта	Нежилое здание.
Инвентарный номер	71:136:004:00[illegible]
Кадастровый номер	86:10:[illegible]:0000:71:136:004:00[illegible]
Техническая характеристика	Общая площадь S=39,9 м2
Назначение	производственное
Составляющие объекта:	
Литеры строений	Д
Литеры сооружений	

2. Состав объекта

Обозначение	Название составляющих объекта	Краткое описание	Общая площадь (кв. м)	Площадь застройки (кв. м)	Примечание
1	2	3	4	5	6
Д	Основное строение	Фундамент- бетонный; Стены-ж/б панели, кирпичные, Перекрытия-ж/б плиты, Крыша- рулонная	39,9	38,4	

Общая площадь здания	39,9	м²
Площадь застройки территории	38,4	м²

3. Постановка на технический учет

№ п/п	Наименование объекта	Документы, на основании которых объект будет поставлен на учет	Фамилия, имя отчество лица, ответственного за постановку на учет	Подпись, дата
1	Нежилое здание.	Решение Пр[illegible] Совета [illegible] Решение Совета [illegible] Решение [illegible] нар. депутатов РМАО [illegible]	Никитина Н.А.	11.11.14г

Форма №1-ИК

Российская Федерация

Тюменская область

Сургутское городское муниципальное унитарное предприятие
"Бюро технической инвентаризации"

Район Ханты-Мансийский автономный округ-Югра

Город Сургут

Район города

Технический паспорт

на домовладение (кондоминимум, жилое или нежилое здание, границы земельного участка которого обособлены), садовый и дачный участок

№ 17 по улице (пр-т.) **30 лет Победы**

Нежилое здание.

Номер в реестровой книге	260310:004:00699434					
Инвентарный номер	71:136:004:00699434					
Номер в реестре жилищного фонда	2					
Кадастровый номер	86	10	010 000	0000	71:136:004:00699434	0
	А	Б	В	Г	Д	Е

Составлен по состоянию на

"26" марта 2010 г.

"____" _____ 20__ г.

"____" _____ 20__ г.

Напоминание

Литеры и номера строений и сооружений, указанные ранее в документации, выданной МОРП, изменению не подлежат.

1. СВЕДЕНИЯ О ПРАВООБЛАДАНИИ

Дата постановки на учет	Субъект прав: Для граждан - фамилия, имя, отчество, паспорт; Для юридических лиц по Уставу	Документы, подтверждение право собственности (владения или пользования) с указанием, кем, когда и за каким номером выданы	Доля (часть, литера)
Н. Н. Н.	[illegible]	[illegible]	
[illegible]	[illegible]	[illegible]	
	[illegible]	[illegible]	
	[illegible]	[illegible]	[illegible]

2. БАЛАНСОВАЯ СТОИМОСТЬ СТРОЕНИЙ И ДВОРОВЫХ СООРУЖЕНИЙ (руб.)

В ценах какого года	Индекс переоценки	Основные строения		Служебные строения		Дворовые сооружения		Всего	
		полная балансовая	остаточная балансовая	полная балансовая	остаточная балансовая	полная балансовая	остаточная балансовая	полная балансовая	остаточная балансовая
1	2	3	4	5	6	7	8	9	10
2010		308688,53	265472,14					308688,53	265472,14

3. ОБЩАЯ ИНВЕНТАРИЗАЦИОННАЯ СТОИМОСТЬ СТРОЕНИЙ И ДВОРОВЫХ СООРУЖЕНИЙ (руб.)

В ценах какого года	Основные строения		Служебные строения		Дворовые сооружения		Всего	
	полная балансовая	остаточная балансовая	полная балансовая	остаточная балансовая	полная балансовая	остаточная балансовая	полная балансовая	остаточная балансовая
1	2	3	4	5	6	7	8	9

4. ЭКСПЛИКАЦИЯ ПЛОЩАДИ ЗЕМЕЛЬНОГО УЧАСТКА (м2)

Площадь участка				Незастроенная площадь											
		в том числе		твердые покрытия			площадки (обор.)				под зелеными насаждениями				кроме того, прочая площадь
по документам	по фактич. использован.	застроен.	незастроен.	проезда	тротуара	прочие	детские	спортивные	огород	грунт	придомовой сквер	газон с деревьями	газоны, цветники	плодовый сад	
1	2	3	4	5	6	7	8	9	10	11	12	13	14	15	16
		38,4													

5. АРХИТЕКТУРНО-ПЛАНИРОВОЧНЫЕ И ЭКСПЛУАТАЦИОННЫЕ ПОКАЗАТЕЛИ ЗДАНИЯ ЛИТЕРА

ерия, тип проекта _____

од постройки _____ (год завершения строительства) в _____ году

од последнего капитального ремонта _____ Число этажей ___

оме того имеется: подвал, цокольный этаж, мансарда, мезонин, чердак

роительный объем _____ м³ в т.ч. Встроенных нежилых помещений _____ м³

исло лестниц ___ шт.; их уборочная площадь _____ м²

борочная площадь общих коридоров и мест общ. пользования _____ м²

лощадь здания (с лоджиями, балконами, шкафами, коридорами и лест. кл.) _____ м²

нее а) жилые помещения: общая площадь квартир _____ м²

площадь квартир _____ м² в т.ч. жилая площадь _____ м²

б) нежилые помещения _____ м²

). жилая площадь квартиры _____ м² Ср. внутренняя высота жилых помещений ___ м

6. РАСПРЕДЕЛЕНИЕ ПЛОЩАДИ КВАРТИР ЖИЛОГО ЗДАНИЯ ПО ЧИСЛУ КОМНАТ

1-комнатные			2-комнатные			3-комнатные			4-комнатные			5-комнатные			Всего		
количество	площадь		количество	площадь		количество	площадь		количество	площадь		количество	площадь		количество	площадь	
	общая	квартир		общая	квартир		общая	квартир		общая	квартир		общая	квартир		общая	квартир
1	2	3	4	5	6	7	8	9	10	11	12	13	14	15	16	17	18	19	20	21	22	23	24

7. РАСПРЕДЕЛЕНИЕ ПЛОЩАДИ КВАРТИР ЖИЛОГО ЗДАНИЯ С УЧЕТОМ АРХИТЕКТУРНО-ПЛАНИРОВОЧНЫХ ОСОБЕННОСТЕЙ

В квартирах				В помещениях коридорной системы				В общежитиях				Из площади квартир расположено											
												в мансардных этажах				в цокольных этажах							
кол-во жилых		площадь		кол-во жилых		площадь		кол-во жилых		площадь		кол-во жилых		площадь		кол-во жилых		площадь		кол-во жилых		площадь	
квартир	комнат	квартир	комнат	квартир	комнат	квартир	комнат	квартир	комнат	квартир	комнат	квартир	комнат	квартир	комнат	квартир	комнат	квартир	комнат	квартир	комнат	квартир	комнат
1	2	3	4	5	6	7	8	9	10	11	12	13	14	15	16	17	18	19	20	21	22	23	24

8. НЕЖИЛЫЕ ЗДАНИЯ И ПОМЕЩЕНИЯ

Общая площадь 39,9 м²

№№ п.п.	Классификация помещений	Общая, в т.ч.		Текущие изменения			
		основная	вспомогат.	основная	вспомогат.	основная	вс
1	2	3	4	5	6	7	
1	Торговая						
2	Производственная	34,4	5,5				
3	Складская						
4	Бытового обслуживания						
5	Транспортная						
6	Административно-управленческая						
7	Общественного питания						
8	Школьная						
9	Учебно-научная						
10	Лечебно-санитарная						
11	Культ.-просветительская						
12	Театров и зрел. предпр.						
13	Творческие мастерские						
14	Прочее						
	Итого:	34,4	5,5				

В ТОМ ЧИСЛЕ:

Площадь, используемая жилищной конторой для собственных нужд, м. кв.

№№ п.п.	Классификация помещений	Общая, в т.ч.		Текущие изменения			
		основная	вспомогат.	основная	вспомогат.	основная	вспо
1	2	3	4	5	6	7	
1	Учрежденческая:						
	а) жилищная контора						
	б) комнаты детские, дружины и др.						
2	Культурно-просветительская						
	в) красные уголки, клубы, библиотеки						
3	Прочая:						
	а) мастерские						
	б) склады жилищных контор						
	в) теплоузел						
	г) котельная						
	в т.ч. на газе						
	на твердом топливе						
	Итого:						

9. БЛАГОУСТРОЙСТВО ПЛОЩАДИ КВАРТИР ЖИЛОГО ЗДАНИЯ, ВСТРОЕННЫХ НЕЖИЛЫХ ПОМЕЩЕНИЙ, НЕЖИЛЫХ ЗДАНИЙ И СЛУЖЕБНЫХ ПОСТРОЕК (м кв.)

Водопровод	Канализация	Отопление: центральное: от ТЭЦ: на твердом топливе	на газе	от произ-предприятий: на твердом топливе	на газе	от выдел. котельной: на твердом топливе	на газе	от АЛТ и др.	электрическое	печное	Ванны и души: без ванн и горячей воды	с горячей водой	с газ., эл. ист. воды	с дров. колон.	Биотуалет	Скорая	Горячее водоснаб.: центральное	от колонок	Газовое снаб.: сетевое	баллонное	Мусоропровод	Лифты: пассажир.	грузовые	грузоп.	Наличие электроплиты	телефона	Электричество
1	2	3	4	5	6	7	8	9		11	12	13	14	15	16	17	18	19	20	21	22	23	24	25	26	27	28
							39,9																				39,9

10. ИСЧИСЛЕНИЕ ПЛОЩАДЕЙ И ОБЪЕМОВ ЗДАНИЙ И СООРУЖЕНИЙ, РАСПОЛОЖЕННЫХ НА ЗЕМЕЛЬНОМ УЧАСТКЕ

Литера или № по плану	Наименование	Формулы для подсчета площадей по наружным измерениям	Площадь, м кв.	Высота, м	Объем, м куб.
1	2	3	4	5	6
Д	Основное строение	6,64*4,10+(1,83+4,10)/2*1,30	31,1	5,60	174
	крыльцо	7,3*1	7,3		

11. ТЕХНИЧЕСКОЕ ОПИСАНИЕ КОНСТРУКТИВНЫХ ЭЛЕМЕНТОВ И ОПРЕДЕЛЕНИЕ ИЗНОСА ЗДАНИЯ

Год постройки | Литера | Основное назначение | Число этажей

№№ п.п.	Наименование конструктивных элементов		Описание конструктивных элементов (материал, конструкция, отделка и прочее)	Техническое состояние (осадка, трещины, гниль и т.п.)	Уд. веса конструк. элементов по таблице	Ценностные коэффицен. поправки) к уд. весам	Уд. веса конструк. элем. после применения ценностных коэффицен.	Износ элементов в %	Процент износа к строению: (гр.7хгр.8):100
1	2		3	4	5	6	7	8	9
1	Фундамент		бетонный					20	
2	Наружные и внутренние капитальные стены		ж/б панели						
			кирпичные						
3	Перегородки		ж/б панели					15	
4		черепичная	ж/б плиты					10	
		монолитная	ж/б плиты					15	
		полносборная							
5	Крыша		рулонная					20	
								15	
6	Полы		линолеум					20	
7	Проемы	окна	деревянные					5	
		двери	металлические					15	
8	Отделка	внутренняя	П/ панели					10	
		наружная							
9	Отопление	печное							
		водяное							
		паровое							
		газовое							
		центральное	центральное					20	
	Электро- и сантехнические устройства	электричество	скрытая проводка					20	
		водопровод							
		канализация							
		горячее водоснабжение							
		ванны							
		газоснабжение							
		слаботочные электросети							
		пожарка							
		радио							
		телефонные							
		сигнализация							
		мусоропровод							
		лифт							
		вентиляция							
10	Крыльцо, лестницы		бетонные, металлические					15	
ИТОГО:					100	-	0	-	0,00

% износа, присвоенный к 100 по формуле _____ = 14 %

12. ТЕХНИЧЕСКОЕ ОПИСАНИЕ НЕЖИЛЫХ ПРИСТРОЕК, НЕОТАПЛИВАЕМЫХ ПОДВАЛОВ, СЛУЖЕБНЫХ ПОСТРОЕК

Наименование	Лит.	Год постройки			Наименование холодный пристрой	Лит.	Год постройки		
№№ п.п. Наименование конструктивных элементов	Описание элементов (материал, конструкция, отделка и прочее)	Удельные веса по таблице	Ценностные коэффициенты	Удельные веса после применения коэффициентов	Описание элементов (материал, конструкция, отделка и прочее)	Удельные веса по таблице	Ценностные коэффициенты	Удельные веса после применения коэффициентов
1 Фундамент								
2 Наружные стены								
3 Перегородки								
4 Перекрытия								
5 Крыша								
6 Полы								
7 Проемы: окна								
7 Проемы: двери								
8 Отделка: внутренняя								
8 Отделка: наружная								
9 Электричество								
Отопление								
10 Разные работы								
	% износа				% износа			
	Итого:			100	Итого:	100	X	

Наименование	Лит.	Год постройки			Лит.	Год постройки		
№№ п.п. Наименование конструктивных элементов	Описание элементов (материал, конструкция, отделка и прочее)	Удельные веса по таблице	Ценностные коэффициенты	Удельные веса после применения коэффициентов	Описание элементов (материал, конструкция, отделка и прочее)	Удельные веса по таблице	Ценностные коэффициенты	Удельные веса после применения коэффициентов
1 Фундамент								
2 Наружные стены								
3 Перегородки								
4 Перекрытия								
5 Крыша								
6 Полы								
7 Проемы: окна								
7 Проемы: двери								
8 Отделка: внутренняя								
8 Отделка: наружная								
9 Электричество								
Отопление								
10 Разные работы								
	0% износа				0% износа			
	Итого:			100	Итого:	100	X	

13. ТЕХНИЧЕСКОЕ ОПИСАНИЕ ДВОРОВЫХ СООРУЖЕНИЙ

Литера	Наименование сооружения	Материал и конструкция	%

14. ИСЧИСЛЕНИЕ ИНВЕНТАРИЗАЦИОННОЙ СТОИМОСТИ СТРОЕНИЙ И СООРУЖ

Литера	Наименование строений и сооружений	№ чертежа	№ таблицы	Измеритель	Стоимость измерителя по таблице	Поправки				Стоимость измерителя	Объем - м куб., площадь - м кв., кол-во - шт.	Восстановит. стоим. в руб.	№ метода
1	2	3	4	5	6	7	8	9	10	11	12	13	14
Л	Основное строение	23	31		м3						174		1а

ЭКСПЛИКАЦИЯ

к поэтажному плану здания, расположенного в городе (другом поселении) Сургуте
ул. 30 лет победы, 17

Дата записи	Номер экспликации	Этаж	Номер помещения	Номер комнаты, кладовки и т.д.	Назначение помещений: канцелярское, больничная палата и т.д.	Формула подсчета площади помещения	Общая, в т.ч. основной	вспомогательная	Итого по помещению, этажу, строению	Высота помещения от пол. до потолка
09.04.2010	1	1		1	коридор	6,05*3,01+(1,45+3,01)/2*0,68-2,14*1,40	16,7			2,50
				2	тамбур	1,57*1,71		2,7		
						Итого по 1-му этажу:	16,7	2,7	19,4	
		2		1	кабинет	6,04*3,15+(1,45+3,15)/2*0,70-1,61*1,83	17,7			2,60
				2	тамбур	1,78*1,56		2,8		
						Итого по 2-му этажу:	17,7	2,8	20,5	
						Всего по зданию:	34,4	5,5	39,9	

Приложение к техническому паспорту
на здание (строение)

ЭКСПЛИКАЦИЯ

к поэтажному плану здания (строения), расположенного в городе (другом поселении)

по ул. (пер.) дом №

Литера по плану	Этаж	Номер помещения (торгового т.п.)	Номер комнаты, кухни, корид. и т.д.	Назначение помещений: жилая комната, кухня и т.п.	Формула подсчета частей помещения	Общая площадь квартиры	В т.ч. площадь				Высота помещения по вн. обмеру	Площадь помещения общего пользования	Самостоятельно возведенная или
							квартиры	из нее		Лоджий, балконов, террас, веранд и кладовых с коэф.			
								Жилая	Подсобная				
1	2	3	4	5	6	7	8	9	10	11	12	13	14

Перечень прилагаемых документов

№№ п.п.	Наименование документа	Масштаб	Количество листов	Примечание
1	2	3	4	5
1	План земельного участка	1:500	1	
2	Поэтажный план	1:100	1	
3	Вкладыши:			
	а) для оценки основных строений			
	б) для оценки			
	в) схема			
	г) экспликации			

Дата выполнения работы	Исполнители			Проверил (руководитель группы)		Проверил (уполномоченное лицо)	
	должность	Фамилия, имя, отчество	подпись	Фамилия, имя, отчество	подпись	Фамилия, имя, отчество	подпись
09.04.2010	техник	Бебия Г.В.		Костючик М.В.			
09.11.2011	инженер	Дьяченко Н.В.		Костючик М.В.			

Ситуационная схема

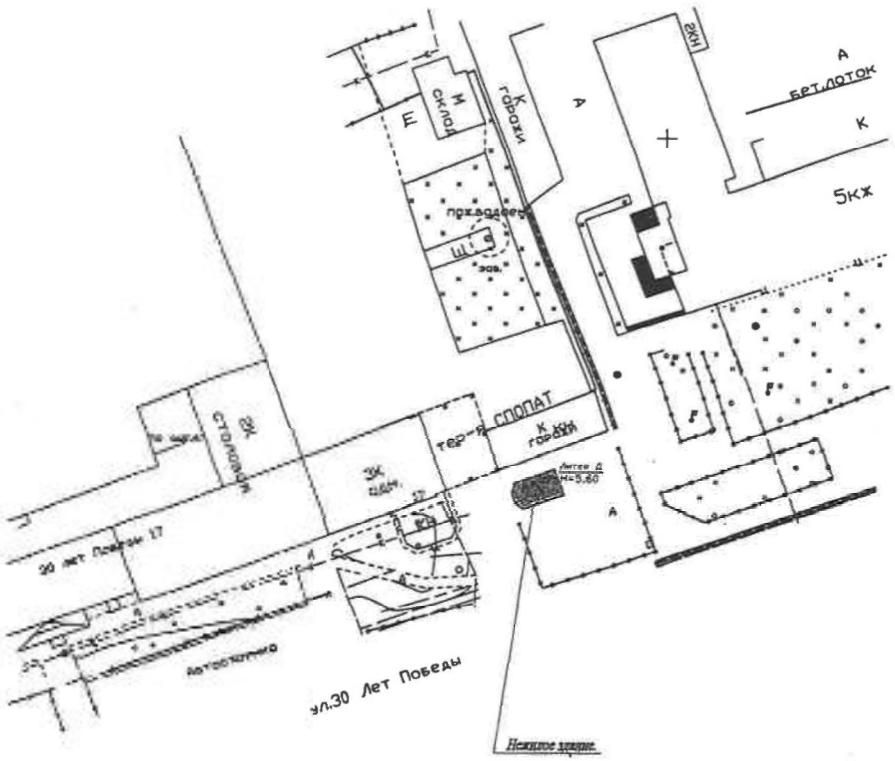

СГМУП "Бюро технической инвентаризации"			
Лист №1	Ситуационная схема инв. Д г. Сургут ул. 30 лет Победы дом №17		б/м
Дата	Исполнитель	Фамилия, имя, отчество	Подпись
09.11.2011	инженер	Дьяченко М.В.	
09.11.11	проверил	Костючик М.В.	

2 этаж

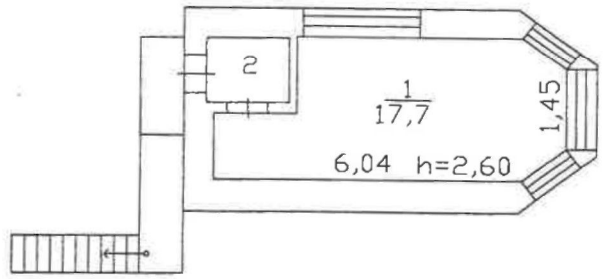

1 этаж

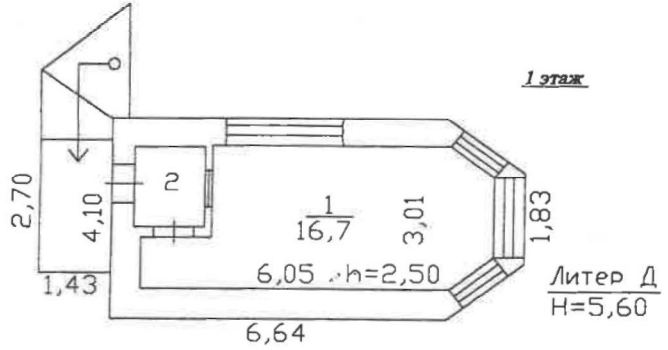

СГМУП "Бюро технической инвентаризации"			
Лист №1	Поэтажный план на строение инв. Д г. Сургут ул. 30 лет Победы, 17		М 1:100
Дата	Исполнитель	Фамилия, имя, отчество	Подпись
09.11.2011	инженер	Дьяченко М.В.	
09.11.11	проверил	Костючик М.В.	

МУНИЦИПАЛЬНОЕ ОБРАЗОВАНИЕ
ГОРОДСКОЙ ОКРУГ ГОРОД СУРГУТ

АДМИНИСТРАЦИЯ ГОРОДА

**ДЕПАРТАМЕНТ ИМУЩЕСТВЕННЫХ
И ЗЕМЕЛЬНЫХ ОТНОШЕНИЙ**

ул. Восход, 4, г. Сургут,
Тюменская область, Ханты-Мансийский
автономный округ – Югра, 628404
Тел. 52-83-00, факс 528-021
E-mail: kumi@admsurgut.ru
komzem@admsurgut.ru

№ 15-43244 (04) от 10.04.2014

ВЫПИСКА ИЗ РЕЕСТРА МУНИЦИПАЛЬНОГО ИМУЩЕСТВА ГОРОДА СУРГУТА

Нежилое здание, расположенное по адресу: город Сургут, улица 30 лет Победы, дом 17, общей площадью 39,9 метра квадратных, введено в реестр муниципального имущества города Сургута на основании решения Малого совета Сургутского городского Совета народных депутатов от 04.12.1991 № 338 и решения Малого Совета окружного Совета народных депутатов от 04.09.1992 № 73, решения Совета Сургутского городского Совета народных депутатов от 13.05.92 № 72.

Реестровый № 0904617/2-1.

И.о. директора департамента И.В. Шевченко

Янкова Юлия Николаевна
52-83-90

МУНИЦИПАЛЬНОЕ ОБРАЗОВАНИЕ
ГОРОДСКОЙ ОКРУГ ГОРОД СУРГУТ
АДМИНИСТРАЦИЯ ГОРОДА
Департамент имущественных и земельных отношений

СПРАВКА
о балансовой стоимости объекта нефинансовых активов
имущества казны по состоянию на 01.10.2014г.

№ п/п	Наименование объекта, инвентарный номер	Общая площадь, кв.м	Балансовая стоимость, руб.	Начисленная амортизация, руб.	Остаточная стоимость, руб.
1	Нежилое здание, ул.30 лет Победы, дом 17 инв.№11010201580 общей площадью 39,9кв.м.	39,90	278 433,28	90 528,02	187 905,26

Начальник отдела бухучета и финансов А.Ф.Мельник

Афян Лариса Владимировна, 52-83-16

РОССИЙСКАЯ ФЕДЕРАЦИЯ

ЕДИНЫЙ ГОСУДАРСТВЕННЫЙ РЕЕСТР ПРАВ НА НЕДВИЖИМОЕ ИМУЩЕСТВО И СДЕЛОК С НИМ

СВИДЕТЕЛЬСТВО

О ГОСУДАРСТВЕННОЙ РЕГИСТРАЦИИ ПРАВА

Управление Федеральной службы
государственной регистрации, кадастра и картографии
по Ханты-Мансийскому автономному округу – Югре

Дата выдачи: "20" февраля 2014 года

Документы-основания: • абзац 1 пункта 3 статьи 3.1 Федерального закона №137-ФЗ от 25.10.2001г. "О введении в действие Земельного кодекса Российской Федерации".

Субъект (субъекты) права: Муниципальное образование городской округ город Сургут

Вид права: Собственность

Объект права: Земельный участок, категория земель: земли населенных пунктов, разрешенное использование: под нежилое здание производственного назначения, общая площадь 273 кв. м, адрес (местонахождение) объекта: Ханты-Мансийский автономный округ - Югра, г. Сургут, ул. 30 лет Победы, д. 17

Кадастровый (или условный) номер: 86:10:0101192:4192

Существующие ограничения (обременения) права: не зарегистрировано

о чем в Едином государственном реестре прав на недвижимое имущество и сделок с ним "20" февраля 2014 года сделана запись регистрации № 86-86-03/019/2014-082

Регистратор Сигнаевская Е.А.

МП (подпись)

86-АБ 773327

86

филиал федерального государственного бюджетного учреждения "Федеральная кадастровая палата Федеральной службы государственной регистрации, кадастра и картографии" по Ханты-Мансийскому автономному округу - Югре

(полное наименование органа кадастрового учета)

КАДАСТРОВЫЙ ПАСПОРТ ЗЕМЕЛЬНОГО УЧАСТКА **КП.1**

"31" января 2014 г. № 86/201/14-19089

1	Кадастровый номер: 86:10:0101192:4192			2	Лист № 1	3	Всего листов: 2
4	Номер кадастрового квартала: 86:10:0101192						
	Общие сведения						
5	Предыдущие номера: 86:10:0101192:137			6	Дата внесения номера в государственный кадастр недвижимости: 31.01.2014		
7	——						
8	Местоположение: Ханты-Мансийский автономный округ - Югра, город Сургут, улица 30 лет Победы, 17						
9	Категория земель: Земли населенных пунктов						
10	Разрешенное использование: под нежилое здание производственного назначения						
11	Площадь: 273+/-6 кв. м						
12	Кадастровая стоимость (руб.): 3278167.62						
13	Сведения о правах: ——						
14	Особые отметки: 86-0-1-89/3001/2014-309						
15	Сведения о природных объектах: ——						
16	Дополнительные сведения для регистрации прав на образованные земельные участки	16.1	Номера образованных участков: 86:10:0101192:4192, 86:10:0101192:4193				
		16.2	Номер участка, преобразованного в результате выдела: ——				
		16.3	Номера участков, подлежащих снятию с кадастрового учета: 86:10:0101192:137				
		16.4	Характер сведений государственного кадастра недвижимости (статус записи о земельном участке): Сведения о земельном участке носят временный характер. Дата истечения срока действия временного характера - 01.02.2019.				

Ведущий инженер

(наименование должности)

М.П.

М. О. Кондрашова

(инициалы, фамилия)

КАДАСТРОВЫЙ ПАСПОРТ ЗЕМЕЛЬНОГО УЧАСТКА **КП.2**

"31" января 2014 г. № 86/201/14-19089

1	Кадастровый номер: 86:10:0101192:4192	2	Лист № 2	3	Всего листов: 2

4 План (чертеж, схема) земельного участка

MapXtreme 2008 ® SDK Developer License. © 2008 Pitney Bowes MapInfo Corporation

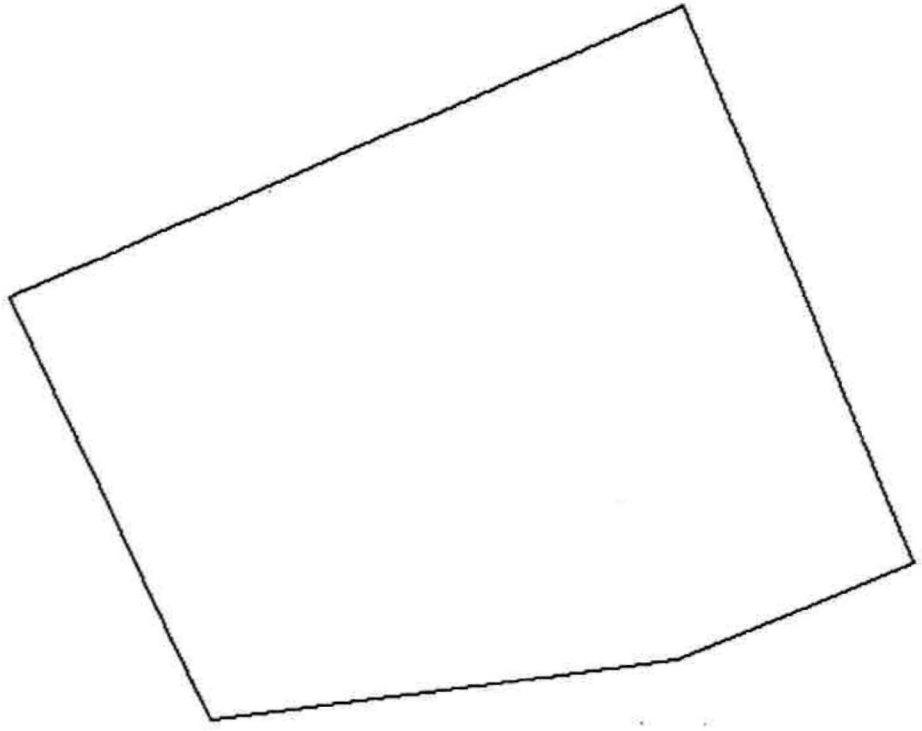

5 Масштаб 1:200 Условные знаки: —

Ведущий инженер

(наименование должности)

М.П.

М. О. Кондрашова

(инициалы, фамилия)

МУНИЦИПАЛЬНОЕ ОБРАЗОВАНИЕ
ГОРОДСКОЙ ОКРУГ ГОРОД СУРГУТ

АДМИНИСТРАЦИЯ ГОРОДА

**ДЕПАРТАМЕНТ ИМУЩЕСТВЕННЫХ
И ЗЕМЕЛЬНЫХ ОТНОШЕНИЙ**

ул. Восход, 4, г. Сургут,
Тюменская область, Ханты-Мансийский
автономный округ – Югра, 628400
Тел. 52-83-00, факс 528-021
E-mail: kumi@admsurgut.ru
komzem@admsurgut.ru

ШПО
№07-01-14-2905/14-0
от 06.03.14

ВЫПИСКА ИЗ РЕЕСТРА МУНИЦИПАЛЬНОГО ИМУЩЕСТВА ГОРОДА СУРГУТА

Земельный участок площадью 273 кв.м, кадастровый номер 86:10:0101192:4192, расположенный по адресу: город Сургут, ул. 30 лет Победы, д.17, введен в реестр муниципального имущества города Сургута на основании абзаца 1 пункта 3 статьи 3.1 Федерального закона от 25.10.2001г. № 137-ФЗ «О введении в действии Земельного кодекса Российской Федерации».

Реестровый № 506/1.

Директор департамента Н.Е. Трофименко

Ивасенко Наталья Борисовна
528312

1110 0188

ИНН 8 6 1 7 0 0 3 3 1 0 0 0

КПП Стр.

Приложение
к Приказу ФНС РФ
от 29.03.2007 № ММ-3-25/174@

Форма по КНД 1110018

Сведения
о среднесписочной численности работников
за предшествующий календарный год

Представляется в ИФНС РФ ПО Г. СУРГУТУ Код 8 6 0 2
(наименование налогового органа)

МАХМУДОВ ЭЙВАЗ МАДМАДДИН ОГЛЫ
(полное наименование организации/фамилия, имя, отчество индивидуального предпринимателя)

Среднесписочная численность по состоянию на 0 1 - 0 1 - 2 0 1 4
(число, месяц, год)*

составляет 0 человек

* В случае представления сведений о среднесписочной численности работников за предшествующий календарный год отражается дата - 1 января текущего года, а в случае создания (реорганизации) организации отражается первое число месяца, следующего за месяцем, в котором организация была создана (реорганизована).

Достоверность и полноту представленных сведений подтверждаю:

Для организации

Руководитель
(Фамилия, Имя, Отчество (полностью))

Подпись Дата -

М.П.

Для индивидуального предпринимателя

Подпись Дата 1 6 0 1 - 2 0 1 4

Представитель

(полное наименование организации/(фамилия, имя, отчество))

Подпись Дата -

М.П.

(наименование документа, подтверждающего полномочия представителя, копия прилагается)

Заполняется работником налогового органа

Дата представления - 17 ЯНВ 2014

Зарегистрирована за №

(Фамилия, И.О.) (подпись)

ИНСПЕКЦИЯ ФЕДЕРАЛЬНОЙ НАЛОГОВОЙ СЛУЖБЫ ПО Г. СУРГУТУ
ОТДЕЛ РАБОТЫ С НАЛОГОПЛАТЕЛЬЩИКАМИ
Шуневко Н.В.

Директору департамента
имущественных и земельных
отношений
Н. Е. Трофименко

от. Маамудов Эйваз М.О

Тел. 33-0003

Настоящим сообщаю что выручка
отреализацию Товаров работа услуг
по состоянию на 01.01.2014 составляет
150000 ~~[illegible]~~ рублей

13.03.2014

ВЫПИСКА
из Единого государственного реестра индивидуальных предпринимателей

18.09.2013 (дата) № _____

Настоящая выписка содержит сведения об индивидуальном предпринимателе

Маммудов Эйваз Мараммаддин оглы
(фамилия, имя, отчество)

307861702200033
(основной государственный регистрационный номер записи о государственной регистрации индивидуального предпринимателя)

включенные в Единый государственный реестр индивидуальных предпринимателей по месту жительства данного предпринимателя, по следующим показателям:

N п/п	Наименование показателя	Значение показателя
1	2	3
	Регистрационные данные	
1	ОГРНИП - основной государственный регистрационный номер	307861702200033
2	Статус	Действующая
3	Вид предпринимателя	индивидуальный предприниматель
4	Наименование регистрирующего органа, в котором находится регистрационное дело	Инспекция Федеральной налоговой службы по г. Сургуту Ханты-Мансийского автономного округа - Югры
	Сведения о данных физического лица	
5	Фамилия	Маммудов
6	Имя	Эйваз
7	Отчество	Мараммаддин оглы
8	Фамилия (латинскими буквами)	Mammudov
9	Имя (латинскими буквами)	Eyvaz
10	Отчество (латинскими буквами)	нет
11	Пол	мужской
12	Дата рождения	02.08.1960
13	Место рождения	Армения Красносело
14	ИНН	861700331000
	Сведения о гражданстве	
15	Вид гражданства	Иностранный гражданин
16	Страна гражданином которой является физическое лицо	АЗЕРБАЙДЖАН
	Сведения о месте жительства в Российской Федерации	
	Адрес места жительства в Российской Федерации	
17	Почтовый индекс	628403
18	Субъект РФ (регион)	Ханты-Мансийский Автономный округ - Югра АО
19	Наименование района	нет
20	Наименование города	Сургут г
21	Наименование населенного пункта	нет
22	Наименование улицы	Мира пр-кт
23	Номер дома (владение)	65
24	Корпус (строение)	--
25	Квартира (офис)	65
	Сведения о количестве видов экономической деятельности	

1	2	3
26	Количество	3
	Сведения о видах экономической деятельности	
27	Порядковый номер	1
28	Код ОКВЭД	52.21
29	Тип сведений	Основной
30	Наименование ОКВЭД	Розничная торговля фруктами, овощами и картофелем
31	Порядковый номер	2
32	Код ОКВЭД	50.20
33	Тип сведений	Дополнительный
34	Наименование ОКВЭД	Техническое обслуживание и ремонт автотранспортных средств
35	Порядковый номер	3
36	Код ОКВЭД	52.27
37	Тип сведений	Дополнительный
38	Наименование ОКВЭД	Прочая розничная торговля пищевыми продуктами в специализированных магазинах
	Сведения об учете в налоговом органе	
39	ИНН	861700331000
40	Дата постановки на учет в НО	22.01.2007
41	Причина постановки на налоговый учет	нет
42	Дата снятия с учета в НО	20.01.2009
43	Причина снятия с налогового учета	нет
44	Наименование налогового органа	Инспекция Федеральной налоговой службы по г Сургуту Ханты-Мансийского автономного округа - Югры
	Сведения о регистрации в качестве страхователя в территориальном органе Пенсионного фонда Российской Федерации	
45	Регистрационный номер	027020059861
46	Дата регистрации	29.01.2007
47	Дата снятия с учета	нет
48	Наименование территориального органа Пенсионного фонда	Государственное учреждение-Управление Пенсионного фонда Российской Федерации в городе Сургуте Ханты-Мансийского автономного округа-Югры
	Сведения о регистрации в качестве страхователя в территориальном фонде обязательного медицинского страхования	
49	Регистрационный номер	7111560702082833
50	Дата регистрации	15.02.2007
51	Дата снятия с учета	нет
52	Наименование территориального фонда обязательного медицинского страхования	Сургутский филиал Ханты-Мансийского окружного фонда обязательного медицинского страхования
	Сведения о записях, внесенных в Единый государственный реестр индивидуальных предпринимателей на основании представленных документов	
53	Порядковый номер	1
54	Государственный регистрационный номер записи	307861702200033
55	Дата внесения записи	22.01.2007
56	Событие, с которым связано внесение записи	Внесение в ЕГРИП сведений о государственной регистрации физического лица в качестве индивидуального предпринимателя

1	2	3
57	Наименование регистрирующего органа, в которого внесена запись	Инспекция Федеральной налоговой службы по Сургутскому району Ханты-Мансийского автономного округа - Югры
58	Статус	действительная (последняя)
59	Номер записи, признанной недействительной	нет
60	Номер записи, в которую внесены изменения	нет
	Сведения о количестве заявителей при данном виде регистрации	
61	Количество	1
	Сведения о заявителях при данном виде регистрации	
	Данные физического лица	
62	Фамилия	Маммудов
63	Имя	Эйваз
64	Отчество	Мараммаддин оглы
65	ИНН	861700331000
	Адрес места жительства в стране, резидентом которой является физическое лицо	
66	Страна места жительства (для иностранного ФЛ)	АЗЕРБАЙДЖАН
67	Местонахождение в стране, резидентом которой является физическое лицо	нет
	Адрес места жительства в Российской Федерации	
68	Почтовый индекс	628452
69	Субъект РФ (регион)	Ханты-Мансийский Автономный округ - Югра АО
70	Наименование района	Сургутский р-н
71	Наименование города	нет
72	Наименование населенного пункта	Солнечный п
73	Наименование улицы	Заповая ул
74	Номер дома (владение)	4
75	Корпус (строение)	--
76	Квартира (офис)	--
	Сведения о количестве документов, представленных для внесения данной записи в Единый государственный реестр индивидуальных предпринимателей	
77	Количество	3
	Сведения о документах, представленных для внесения данной записи в Единый государственный реестр индивидуальных предпринимателей	
78	Порядковый номер	1
79	Наименование документа	Заявление о государственной регистрации физического лица в качестве индивидуального предпринимателя
80	Номер документа	1
81	Дата документа	нет
82	Документы представлены	на бумажном носителе
83	Порядковый номер	2
84	Наименование документа	Документ, удостоверяющего личность иностранного гражданина
85	Номер документа	2
86	Дата документа	нет
87	Документы представлены	на бумажном носителе
88	Порядковый номер	3
89	Наименование документа	Документ об уплате государственной пошлины
90	Номер документа	3
91	Дата документа	17.01.2007
92	Документы представлены	на бумажном носителе
	Сведения о количестве выданных свидетельств, подтверждающих внесение данной записи в Единый государственный реестр индивидуальных предпринимателей	
93	Количество	1

1	2	3
	Сведения о выданных свидетельствах, подтверждающих внесение данной записи в Единый государственный реестр индивидуальных предпринимателей	
94	Серия свидетельства	86
95	Номер свидетельства	001377834
96	Дата выдачи свидетельства	22.01.2007
97	Наименование регистрирующего органа, выдавшего свидетельство	Инспекция Федеральной налоговой службы по Сургутскому району Ханты-Мансийского автономного округа - Югры
98	Статус	действующее
99	Порядковый номер	2
100	Государственный регистрационный номер записи	407861702200030
101	Дата внесения записи	22.01.2007
102	Событие, с которым связано внесение записи	Внесение в ЕГРИП сведений об учете в налоговом органе
103	Наименование регистрирующего органа, в котором внесена запись	Инспекция Федеральной налоговой службы по Сургутскому району Ханты-Мансийского автономного округа - Югры
104	Статус	действительная (последняя)
105	Номер записи, признанной недействительной	нет
106	Номер записи, в которую внесены изменения	нет
107	Порядковый номер	3
108	Государственный регистрационный номер записи	407861707100673
109	Дата внесения записи	12.03.2007
110	Событие, с которым связано внесение записи	Внесение в ЕГРИП сведений о регистрации в качестве страхователя в территориальном фонде обязательного медицинского страхования
111	Наименование регистрирующего органа, в котором внесена запись	Инспекция Федеральной налоговой службы по Сургутскому району Ханты-Мансийского автономного округа - Югры
112	Статус	действительная (последняя)
113	Номер записи, признанной недействительной	нет
114	Номер записи, в которую внесены изменения	нет
115	Порядковый номер	4
116	Государственный регистрационный номер записи	407861707101312
117	Дата внесения записи	12.03.2007
118	Событие, с которым связано внесение записи	Внесение в ЕГРИП сведений о регистрации в качестве страхователя в территориальном органе Пенсионного фонда Российской Федерации
119	Наименование регистрирующего органа, в котором внесена запись	Инспекция Федеральной налоговой службы по Сургутскому району Ханты-Мансийского автономного округа - Югры
120	Статус	действительная (последняя)
121	Номер записи, признанной недействительной	нет
122	Номер записи, в которую внесены изменения	нет
123	Порядковый номер	5
124	Государственный регистрационный номер записи	407861725420187

1	2	3
124	Дата внесения записи	11.09.2007
125	Событие, с которым связано внесение записи	Внесение в ЕГРИП сведений о регистрации в качестве страхователя в территориальном фонде обязательного медицинского страхования
127	Наименование регистрирующего органа, в котором внесена запись	Инспекция Федеральной налоговой службы по Сургутскому району Ханты-Мансийского автономного округа - Югры
128	Статус	действительная (последняя)
129	Номер записи, признанной недействительной	нет
130	Номер записи, в которую внесены изменения	нет
131	Порядковый номер	6
132	Государственный регистрационный номер записи	4076817334167 01
133	Дата внесения записи	30.11.2007
134	Событие, с которым связано внесение записи	Внесение в ЕГРИП сведений о регистрации в качестве страхователя в территориальном фонда обязательного медицинского страхования
135	Наименование регистрирующего органа, в котором внесена запись	Инспекция Федеральной налоговой службы по Сургутскому району Ханты-Мансийского автономного округа - Югры
136	Статус	действительная (существуют более поздние записи)
137	Номер записи, признанной недействительной	нет
138	Номер записи, в которую внесены изменения	нет
139	Порядковый номер	7
140	Государственный регистрационный номер записи	4098617020000 76
141	Дата внесения записи	20.01.2009
142	Событие, с которым связано внесение записи	Внесение изменений в сведения, содержащиеся в ЕГРИП, в связи с изменением данных об индивидуальном предпринимателе, по заявлению зарегистрированного лица
143	Наименование регистрирующего органа, в котором внесена запись	Инспекция Федеральной налоговой службы по Сургутскому району Ханты-Мансийского автономного округа - Югры
144	Статус	действительная (существуют более поздние записи)
145	Номер записи, признанной недействительной	нет
146	Номер записи, в которую внесены изменения	нет
	Сведения о количестве заявителей при данном виде регистрации	
147	Количество	1
	Сведения о заявителях при данном виде регистрации	
	Данные физического лица	
148	Фамилия	Мамедов
149	Имя	Эйваз
150	Отчество	Мадмамедаде оглы
151	ИНН	861700331000
	Адрес места жительства в Российской Федерации	
152	Почтовый индекс	628452
153	Субъект РФ (регион)	Ханты-Мансийский Автономный округ - Югра АО
154	Наименование района	Сургутский р-н
155	Наименование города	нет
156	Наименование населенного пункта	Солнечный п
157	Наименование улицы	Зеленая ул

1	2	3
158	Номер дома (владения)	4
159	Корпус (строение)	-
160	Квартира (офис)	-
	Сведения о количестве документов, представленных для внесения данной записи в Единый государственный реестр индивидуальных предпринимателей	
161	Количество	2
	Сведения о документах, представленных для внесения данной записи в Единый государственный реестр индивидуальных предпринимателей	
162	Порядковый номер	1
163	Наименование документа	Заявление о внесении изменений в сведения об индивидуальном предпринимателе, содержащиеся в Едином государственном реестре индивидуальных предпринимателей
164	Номер документа	4
165	Дата документа	13.01.2009
166	Документы представлены	на бумажном носителе
167	Порядковый номер	2
168	Наименование документа	Документ, подтверждающий адрес места жительства физического лица в РФ
169	Номер документа	5
170	Дата документа	нет
171	Документы представлены	на бумажном носителе
	Сведения о количестве выданных свидетельств, подтверждающих внесение данной записи в Единый государственный реестр индивидуальных предпринимателей	
172	Количество	1
	Сведения о выданных свидетельствах, подтверждающих внесение данной записи в Единый государственный реестр индивидуальных предпринимателей	
173	Серия свидетельства	86
174	Номер свидетельства	001372589
175	Дата выдачи свидетельства	20.01.2009
176	Наименование регистрирующего органа, выдавшего свидетельство	Инспекция Федеральной налоговой службы по Сургутскому району Ханты-Мансийского автономного округа - Югры
177	Статус	действующее
178	Порядковый номер	8
179	Государственный регистрационный номер записи	4098617020000 87
180	Дата внесения записи	20.01.2009
181	Событие, с которым связано внесение записи	Внесение в ЕГРИП сведений об учете в налоговом органе
182	Наименование регистрирующего органа, в котором внесена запись	Инспекция Федеральной налоговой службы по Сургутскому району Ханты-Мансийского автономного округа - Югры
183	Статус	действительная (существуют более поздние записи)
184	Номер записи, признанной недействительной	нет
185	Номер записи, в которую внесены изменения	нет
186	Порядковый номер	9
187	Государственный регистрационный номер записи	4098617020000 88
188	Дата внесения записи	20.01.2009
189	Событие, с которым связано внесение записи	Внесение записи в ЕГРИП о передаче дела в другой регистрирующий орган
190	Наименование регистрирующего органа, в котором внесена запись	Инспекция Федеральной налоговой службы по Сургутскому району Ханты-Мансийского автономного округа - Югры

1	2	3
191	Статус	действительная (существуют более поздние записи)
192	Номер записи, признанной недействительной	нет
193	Номер записи, в которую внесены изменения	нет
194	Порядковый номер	10
195	Государственный регистрационный номер записи	4098608235700210
196	Дата внесения записи	23.12.2009
197	Событие, с которым связано внесение записи	Внесение записи в ЕГРИП о поступлении дела из другого регистрирующего органа
198	Наименование регистрирующего органа, в котором внесена запись	Инспекция Федеральной налоговой службы по г. Сургуту Ханты-Мансийского автономного округа - Югры
199	Статус	действительная (существуют более поздние записи)
200	Номер записи, признанной недействительной	нет
201	Номер записи, в которую внесены изменения	нет

Выписка сформирована по состоянию на 19.09.2013

Должность ответственного лица
Заместитель начальника

ДОГОВОР
АРЕНДЫ МУНИЦИПАЛЬНОГО ИМУЩЕСТВА № 84

г. Сургут «04» июня 2011

Муниципальное образование городской округ город Сургут, именуемый в дальнейшем "Арендодатель", в лице директора департамента имущественных и земельных отношений Полукеева Сергея Михайловича, действующего на основании доверенности от 25.04.2011 № 68, Муниципальное учреждение «Казна городского хозяйства», именуемое в дальнейшем «Балансодержатель», в лице директора Горлова Александра Сергеевича, действующего на основании Устава, с одной стороны, и Индивидуальный предприниматель Махмудов Эйваз Маджмаддин оглы, именуемый в дальнейшем "Арендатор", действующий на основании Свидетельства о государственной регистрации, с другой стороны, заключили настоящий Договор о нижеследующем:

1. ПРЕДМЕТ ДОГОВОРА

1.1. На основании п. 4 ст. 53 Федерального закона от 26.07.2006 № 135-ФЗ «О защите конкуренции» Арендодатель при участии Балансодержателя сдает Арендатору во временное пользование за плату муниципальное имущество – **нежилое двухэтажное здание КПП** (копия поэтажного плана из технического паспорта с указанием помещения является Приложением № 1 к настоящему Договору), расположенное по адресу: **Тюменская область, ХМАО, г. Сургут, ул. 30 лет Победы, д. 17**, именуемое в дальнейшем «Имущество», являющееся собственностью муниципального образования городской округ город Сургут, для размещения шиномонтажной мастерской.

Балансовая стоимость сдаваемого в аренду Имущества – 278 433,28 руб.

Площадь Имущества **39,9** кв.м.

Имущество отвечает санитарным и техническим нормам и пригодно для эксплуатации.

1.2 В силу ст. 425 Гражданского кодекса Российской Федерации стороны пришли к соглашению, что условия заключенного договора применяются к отношениям, возникшим с 01.01.2011 г. Срок аренды устанавливается с **01 января 2011 г. по 30 декабря 2011 г.**

1.3 Стоимость Имущества определяется на момент его сдачи в аренду. Она может изменяться на основании нормативных актов Правительства Российской Федерации.

1.4. Передача в аренду Имущества не влечет передачу права собственности на него.

1.5. Стороны, подтверждают, что на момент начала срока аренды, указанного в п. 1.2. Договора, Имущество находится в пользовании у Арендатора.

2. ПРАВА И ОБЯЗАННОСТИ СТОРОН

2.1. Арендодатель обязуется:

2.1.1. При участии Балансодержателя передать Имущество, указанное в п. 1.1. настоящего Договора (данное обязательство фактически Арендодателем исполнено).

2.1.2. Осуществлять контроль за соблюдением условий настоящего договора, в том числе за поступлением платежей от Арендатора.

2.2. Балансодержатель обязуется:

2.2.1. Произвести необходимые мероприятия по подготовке и заключению договора аренды и представить его Арендодателю.

2.2.2. Подготовить копию поэтажного плана из технического паспорта с указанием Имущества, что является Приложением № 1 к настоящему Договору.

2.2.3. Принять участие в передаче Арендодателем Имущества, указанного в п.1.1. настоящего Договора (данное обязательство фактически Балансодержателем исполнено).

2.3. Арендатор обязуется:

2.3.1. Использовать Имущество исключительно по прямому назначению, в соответствии с п.1.1 настоящего договора.

2.3.2. Заключить с Балансодержателем либо уполномоченным им лицом отдельные договоры: на обеспечение предоставления коммунальных услуг и эксплуатационного обслуживания, на отпуск и потребление электрической энергии, на вывоз и размещение твердобытовых отходов.

2.3.3. Содержать Имущество в полной исправности и образцовом санитарно-техническом, противопожарном состоянии. Выделять для этих целей необходимые лимиты, фонды, ассигнования.

2.3.4. При использовании Имущества не совершать действий, нарушающих права и охраняемые законом интересы других лиц.

2.3.5. Не производить никаких перепланировок и переоборудования Имущества, вызываемых потребностями Арендатора, без письменного согласия Арендодателя и Балансодержателя.

2.3.6. Своевременно производить за свой счет текущий и капитальный ремонт Имущества.

2.3.7. В случае, если по истечению срока настоящего Договора или в случае его досрочного расторжения Арендатор не исполнил обязательств, указанных в п.2.3.6., последний обязуется оплатить сумму не произведенного им и являющегося его обязанностью стоимости капитального и текущего ремонта Имущества согласно расчёта Арендодателя.

2.3.8. Письменно сообщить Арендодателю и Балансодержателю не позднее чем за один месяц о предстоящем освобождении Имущества, как в связи с окончанием срока действия настоящего Договора, так и при досрочном его освобождении.

2.3.9. Не производить продажу, безвозмездную передачу другим лицам, не сдавать в залог, не вносить в качестве вклада в уставный фонд, не совершать других действий, последствием которых может быть отчуждение муниципальной собственности, а также не сдавать Имущество в субаренду третьим лицам.

2.3.10. По истечении срока действия настоящего Договора, а также при его досрочном прекращении, возвратить в семидневный срок Арендодателю и Балансодержателю по акту приема-передачи, подписанному сторонами, Имущество и все произведенные в течение всего срока аренды на арендуемом имуществе перестройки, переделки, а также улучшения, составляющие его принадлежность, неотделимые без вреда для конструкций имущества, в состоянии полной исправности и пригодности для дальнейшего пользования, без нарушения работы всех коммуникаций, проходящих в данном помещении.

2.3.11. За месяц до истечения срока аренды письменно уведомить Арендодателя и Балансодержателя о намерении заключить договор аренды на новый срок.

2.3.12. Поддерживать состояние фасада Имущества в надлежащем виде и при необходимости производить ремонт фасада, а также осуществлять уход за прилегающей к арендуемому помещению территорией.

2.3.13. В целях осуществления контроля за состоянием имущества, порядком его использования обязуется обеспечивать представителям Арендодателя и Балансодержателя возможность беспрепятственного доступа к Имуществу. Предоставлять документацию в отношении арендуемого имущества при проведении проверок.

2.3.14. Организовывать свою деятельность, связанную с арендуемым имуществом, с соблюдением прав и законных интересов граждан (право на отдых), проживающих в непосредственной близости с арендуемым имуществом. Не нарушать действующие нормативные правовые акты РФ в области охраны здоровья населения. Не допускать действий, нарушающих тишину и покой граждан, с 21-00 ч. до 08-00 ч.

2.3.15. Обеспечить доступ специалистов Балансодержателя и подрядных организацией в Имущество для технического обслуживания инженерных сетей и коммуникаций, связанного с общей эксплуатацией здания, а также в случае аварийной ситуации.

2.3.16. При возникновении аварийной ситуации сообщать в диспетчерскую службу уполномоченной организации и незамедлительно, в любое время суток предоставлять доступ к инженерным сетям для устранения аварии.

2.3.17. В случае аварии тепло-, энерго-, и других сетей по вине Арендатора, принимать

все необходимые меры по устранению аварий и их последствий за свой счет.

2.3.18. Восстановить нарушенные во время производства благоустроительных работ объекты благоустройства Балансодержателя, в соответствии с предоставленным последнему гарантийным письмом.

2.3.19. Вносить арендную плату в сроки, установленные п.3.3. настоящего Договора.

2.3.20. В целях уменьшения риска возможных убытков от пожара, воздействия воды, неправомерных действий третьих лиц и др., заключить договор страхования на арендуемое Имущество. Проект договора страхования предварительно должен быть согласован Арендодателем.

2.3.21. Оформить вывеску с информацией согласно ст. 9 Закона «О защите прав потребителей» (указать место нахождение организации, режим ее работы).

2.3.22. Оформить право пользования земельным участком в соответствии с действующим законодательством.

2.4. Стороны обязаны

2.4.1. При изменении наименования, юридического и почтовых адресов, банковских реквизитов, номеров телефонов в течение трех дней сообщать друг другу о произошедших изменениях.

2.5. Балансодержатель вправе

2.5.1. Производить комиссионное вскрытие Имущества, являющегося предметом настоящего Договора, по истечении 12 часов, а в отопительный период по истечении 3 часов с момента обнаружения аварии на сетях тепловодоснабжения и канализации в случае не обеспечения Арендатором доступа в Имущество для проведения аварийно-восстановительных работ.

2.5.2. Осуществлять контроль за соблюдением условий настоящего Договора в части надлежащего содержания Арендатором Имущества, и прочих условий настоящего Договора, к которым Балансодержатель, как хозяйствующий субъект Арендодателя имеет отношение.

3. АРЕНДНАЯ ПЛАТА И ПОРЯДОК РАСЧЕТОВ

3.1. За указанное в п.1.1. настоящего Договора Имущество Арендатору установлена арендная плата в месяц с учетом НДС в размере: **7 556,72** (семь тысяч пятьсот пятьдесят шесть рублей 72 копейки), в том числе:

- арендная плата в месяц: **6 404,00** (шесть тысяч четыреста четыре рубля 00 копеек),
- НДС в месяц: **1 152,72** (одна тысяча сто пятьдесят два рубля 72 копейки).

3.2. Арендодатель вправе изменять в течение срока действия настоящего Договора (не чаще одного раза в год) арендную плату за пользование имуществом с учётом реально складывающихся цен и факторов, оказывающих влияние на оценочную стоимость имущества, а также при изменении устанавливаемых централизовано цен и тарифов, экономических условий, роста уровня инфляции и в других случаях, предусмотренных действующим законодательством РФ. Изменение арендной платы оформляется дополнительным соглашением к настоящему Договору.

3.3. Внесение арендной платы производится Арендатором на основании настоящего Договора в порядке предоплаты за каждый месяц, до пятого числа текущего месяца, путем перечисления на расчетный счет Управления федерального казначейства по ХМАО-Югре (департамент имущественных и земельных отношении администрации города) № 40101810900000010001 в РКЦ г. Ханты-Мансийска, ИНН 8602015954, КПП 860201001, БИК 047162000, КБК 43011105034040000120 «Доходы от сдачи в аренду имущества, находящегося в оперативном управлении органов управления городских округов и созданных ими учреждений (за исключением имущества муниципальных автономных учреждений)», ОКАТО 71136000000. В случае заключения договора после пятого числа, первый платеж производится в пятидневный срок со дня заключения договора.

3.4. Уплата НДС производится Арендатором самостоятельно в соответствии с

законодательством Российской Федерации путем перечисления на расчетный счет Управления федерального казначейства Минфина России по ХМАО-ЮГРЕ (Инспекция ФНС России по г. Сургуту ХМАО-ЮГРЫ) № 40101810900000010001 в РКЦ г. Ханты-Мансийска, ИНН 8602200058, БИК 047162000, КПП 860201001, ОКАТО 71136000000, КБК 18210301000011000110.

4. ОТВЕТСТВЕННОСТЬ СТОРОН

4.1. За неисполнение или ненадлежащее исполнение обязательств по настоящему Договору, стороны несут ответственность в соответствии с настоящим Договором, а по вопросам, не урегулированным настоящим Договором - в соответствии с действующим законодательством.

4.2. За просрочку уплаты (или не уплаты) арендных платежей в сроки, установленные п. 3.3 настоящего Договора, Арендодатель имеет право взыскать с арендатора пеню в размере ставки рефинансирования, установленной Центральным Банком РФ за каждый день просрочки.

4.3. За просрочку возврата Имущества в сроки, установленные п. 2.10 настоящего Договора, Арендатор уплачивает Арендодателю неустойку (пени) в размере 0,05 процента за каждый день просрочки от балансовой стоимости подлежащего возврату Имущества, указанного в п.1.1. настоящего договора.

4.4. За невыполнение какого-либо обязательства, ответственность за которое не предусмотрена п.п. 4.2., 4.3 настоящего Договора, Арендатор уплачивает Арендодателю неустойку (штраф) в размере 5 процентов от общей суммы арендной платы за весь срок аренды.

4.5. Убытки, причиненные неисполнением или ненадлежащим исполнением обязательств по настоящему Договору, возмещаются виновной стороной в полном объеме сверх штрафных санкций, предусмотренных п.п. 4.2.- 4.4. настоящего Договора.

4.6. Уплата неустойки, установленной настоящим Договором, не освобождает стороны от выполнения лежащих на них обязательств или устранения нарушений.

4.7. Арендатор несет ответственность за сохранность арендуемого Имущества, в том числе за исправность находящихся в нем инженерных сетей.

4.8. Убытки, причиненные собственному Имуществу Арендатора в случае аварийной ситуации, возмещению не подлежат.

4.9. В случае невыполнения условий п. 2.3.17. Арендатор несет полную ответственность по возмещению Арендодателю ущерба, причиненного в результате возникшей аварийной ситуации по вине Арендатора.

5. ИЗМЕНЕНИЕ И РАСТОРЖЕНИЕ ДОГОВОРА

5.1. По соглашению сторон вносимые дополнения и изменения к настоящему Договору рассматриваются сторонами в десятидневный срок и оформляются дополнительным соглашением, подписываемым надлежаще уполномоченными лицами.

5.2. Настоящий Договор может быть расторгнут по взаимному соглашению сторон.

5.3. Настоящий Договор может быть расторгнут в судебном порядке по требованию Арендодателя в случаях, предусмотренных действующим законодательством, а также в случаях:

- невыполнения Арендатором обязанностей, предусмотренных п. 7.1. настоящего Договора;
- при возникновении необходимости у Арендодателя и Балансодержателя в имуществе;

5.4. Настоящий Договор может быть расторгнут в судебном порядке по требованию Арендатора в случаях предусмотренных действующим законодательством.

5.5. Арендодатель вправе в одностороннем порядке полностью или частично отказаться от исполнения настоящего Договора (расторжение договора во внесудебном порядке). Основаниями отказа Арендодателя от исполнения договора является:

- не внесение Арендатором более двух раз (за весь срок действия настоящего Договора)

в установленные Договором сроки арендной платы;

- в случае прекращения деятельности Арендатора;

- невыполнение Арендатором обязательств, предусмотренных п.п. 2.3.1., 2.3.2., 2.3.3., 2.3.5., 2.3.9., 2.3.14., 2.3.16., 2.3.22 настоящего Договора.

При отказе Арендодателя от исполнения договора настоящий Договор считается расторгнутым по истечении десяти дней с момента письменного уведомления Арендатора о таком отказе. При этом, Арендатор обязан возвратить имущество в соответствии с п. 2.3.10. настоящего Договора.

6. ПРОЧИЕ УСЛОВИЯ

6.1. Стоимость произведенных за весь срок аренды Арендатором за счет собственных средств и с разрешения Арендодателя улучшений или иных изменений имущества, не отделимых без вреда для арендованного имущества, Арендодателем не возмещается.

6.2. Если имущество, сданное в аренду, выбывает из строя раньше полного амортизационного срока службы ввиду использования Имущества Арендатором с нарушением норм эксплуатации, санитарно-технических, противопожарных норм, то Арендатор возмещает Арендодателю недовнесенную им арендную плату, а также сумму остаточной стоимости арендованного имущества, определенную как разница между стоимостью на момент сдачи в аренду и суммой амортизационных отчислений, начисленных за срок аренды.

6.3. Заключение настоящего Договора на новый срок осуществляется с согласия Арендодателя и Балансодержателя, при условии выполнения Арендатором обязанности, предусмотренной п. 2.3.11. настоящего Договора.

6.4. Досрочное освобождение арендуемого имущества (до прекращения в установленном порядке действия договора и возврата арендуемого имущества в соответствии с п. 2 ст. 655 ГК РФ) не является основанием прекращения обязательств Арендатора по внесению арендной платы.

6.5. Арендатор обязуется в 10-дневный срок рассматривать претензии Арендодателя о выполнении Арендатором взятых на себя обязательств по настоящему Договору. В случае неполучения ответа либо не устранения нарушений положения договора в течение 10 дней, Арендодатель вправе обратиться в суд с иском о расторжении настоящего Договора.

6.6. Споры между сторонами договора рассматриваются Арбитражным судом Ханты-Мансийского автономного округа – Югры.

6.7. В случае необходимости и наличия технической возможности, установка и оплата телефонной связи производится Арендатором самостоятельно.

6.8. Оборудование используемого Имущества, в случае необходимости, современными средствами охраны от несанкционированного проникновения посторонних лиц и средствами противопожарной сигнализации производится за счет средств Арендатора.

7. ПОЖАРНАЯ БЕЗОПАСНОСТЬ

7.1. Арендатор обязуется своевременно выполнять предписания или предложения государственного пожарного надзора по устранению причин и условий, способствующих возникновению пожара и его беспрепятственному распространению и гибели людей.

7.2. Арендатор несет ответственность за исправное состояние систем внутреннего противопожарного водоснабжения и их техническое обслуживание, за правильную эксплуатацию, своевременный ремонт и обслуживание электрохозяйства и систем вентиляции, за исправное состояние и наличие первичных средств пожаротушения, за эксплуатацию системы автоматического пожаротушения и установок автоматической пожарной сигнализации.

7.3. Арендатор возмещает Арендодателю ущерб от пожара здания, возникшего в результате нарушения противопожарной безопасности, в полном объеме.

8. ЗАКЛЮЧИТЕЛЬНЫЕ ПОЛОЖЕНИЯ

8.1. С момента заключения настоящего Договора вся предшествующая переписка, документы и переговоры между сторонами по вопросам, являющимся предметом настоящего Договора, теряют юридическую силу.

8.2. Взаимоотношения сторон, неурегулированные настоящим Договором, регламентируются действующим законодательством Российской Федерации.

8.3. Настоящий Договор составлен в трех экземплярах, имеющих одинаковую юридическую силу, по одному для Арендодателя, Балансодержателя и Арендатора.

8.4. Стороны договорились при заключении договоров, дополнительных соглашений может быть использовано факсимильное воспроизведение подписи с помощью средств механического или иного копирования, электронно-цифровой подписи либо иного аналога собственноручной подписи.

ЮРИДИЧЕСКИЕ (ПОЧТОВЫЕ) АДРЕСА И БАНКОВСКИЕ РЕКВИЗИТЫ СТОРОН

Арендодатель: Муниципальное образование городской округ город Сургут
Адрес: 628406, г. Сургут, ул. Энгельса, 8
Тел: 52-83-23 Факс: 52-80-21

Директор Департамента **С.М. Полукеев**

Балансодержатель: Муниципальное учреждение «Казна городского хозяйства»
Адрес: г. Сургут, ул. Первопроходцев, 1 «а»
Банковские реквизиты: Управление федерального казначейства по Ханты-Мансийскому автономному округу - Югре (Департамент финансов по городу Сургуту, МУ «Казна городского хозяйства, л/счет Казна 02-430-2281 бюджетные средства) р/сч. 40204810500000000033
ИНН 8602002923, БИК 047162000, КПП 860201001
Факс 52-50-91, Тел. 52-50-55

Директор учреждения **А.С. Горлов**

Арендатор: Индивидуальный предприниматель Махмудов Энвер Мухаммаддин оглы
Адрес: г. Сургут, пр. Мира, д. 55, кв. 65
Тел. 8- 9090-320-555
Свидетельство о государственной регистрации № 307861702200033
ИНН 861700331000 Паспорт серия 6706 № 672959 выдан 04.04.2007г. ТП в с.п. Солнечный ОУФМС России по ХМАО-Югре в Сургутском районе

Индивидуальный предприниматель **Э.М.о. Махмудов**

Дробяк О.В.
52-83-23

Приложение № 1
к договору от «[illegible]» [illegible] 2011г. № [illegible]

2 этаж

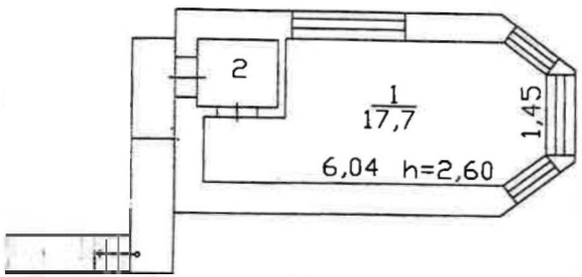

1 этаж

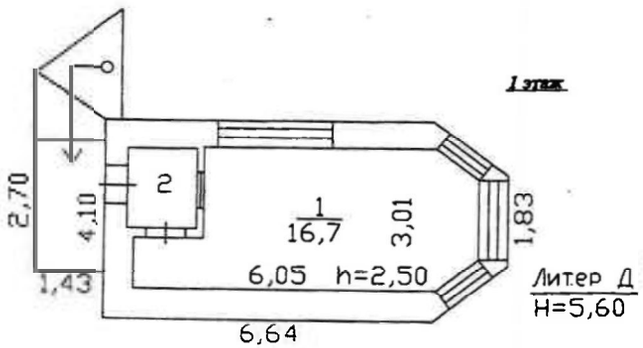

СГМУП "Бюро технической инвентаризации"			
Лист №1	Поэтажный план на строении лит. Д г. Сургут ул. [illegible] 103		М 1:100
Дата	Изменение	Фамилия, И.О., отчество	Подпись
[illegible]	чертил	Бобин Г.В.	[illegible]
	проверил	Костючик М.В.	

ДОГОВОР
АРЕНДЫ МУНИЦИПАЛЬНОГО ИМУЩЕСТВА № 27

г. Сургут «13» 03 2012

Муниципальное образование городской округ город Сургут, именуемый в дальнейшем "Арендодатель", в лице заместителя директора департамента имущественных и земельных отношений Трофименко Надежды Евгеньевны, действующего на основании доверенности от 10.10.2011 № 188, с одной стороны, и Индивидуальный предприниматель Махмудов Эйваз Маджмаддин оглы, именуемый в дальнейшем "Арендатор", действующий на основании Свидетельства о государственной регистрации, с другой стороны, заключили настоящий Договор о нижеследующем:

1. ПРЕДМЕТ ДОГОВОРА

1.1. На основании п. 4 ст. 53 Федерального закона от 26.07.2006 № 135-ФЗ «О защите конкуренции» Арендодатель сдает Арендатору во временное пользование за плату муниципальное имущество – **нежилое двухэтажное здание КПП** (копия поэтажного плана из технического паспорта с указанием помещения является Приложением № 1 к настоящему Договору), расположенное по адресу: **Тюменская область, ХМАО, г. Сургут, ул. 30 лет Победы, д. 17,** именуемое в дальнейшем «Имущество», являющееся собственностью муниципального образования городской округ город Сургут, для размещения шиномонтажной мастерской.

Рыночная стоимость сдаваемого в аренду Имущества – 623,28 руб.

Площадь Имущества **39,9** кв.м.

Имущество отвечает санитарным и техническим нормам и пригодно для эксплуатации.

Имущество отвечает санитарным и техническим нормам и пригодно для эксплуатации.

1.2. Срок аренды устанавливается **с 01.01.2012 г. по 30.12.2012 г.**

1.3. Стоимость сданного в аренду Имущества определяется на момент его сдачи в аренду. Она может изменяться на основании нормативных актов Правительства Российской Федерации.

1.4. Передача в аренду Имущества не влечет передачу права собственности на него. Имущество, передаваемое в аренду, не обременено правами третьих лиц.

1.5. Стороны, подтверждают, что на момент начала срока аренды, указанного в п. 1.2. Договора, Имущество находится в пользовании у Арендатора.

2. ОБЯЗАТЕЛЬСТВА СТОРОН

2.1. **Арендодатель обязуется:**

2.1.1. После получения от Арендатора подписанного и скрепленного печатью договора, оформить его и передать один экземпляр договора Арендатору.

2.1.2. Осуществлять контроль за соблюдением условий настоящего договора, в том числе за поступлением платежей от арендатора.

2.2. **Арендатор обязуется:**

2.2.1. Принять Имущество и использовать его исключительно по прямому назначению, в соответствии с п. 1.1 настоящего Договора.

2.2.2. Заключить с уполномоченными коммунальными службами (энергоснабжающими, эксплуатационными и другими предприятиями) договоры на оказание коммунальных услуг, необходимых для нормальной эксплуатации и содержания Имущества.

2.2.3. Обеспечить обслуживание и эксплуатацию инженерных сетей и коммуникаций самостоятельно, либо заключить договор с предприятием по эксплуатации и ремонту инженерных сетей и коммуникаций.

2.2.4. Содержать Имущество в полной исправности и образцовом санитарном, противопожарном состоянии. Выделять для этих целей необходимые лимиты, фонды, ассигнования.

2.2.5. Нести все расходы и производить необходимые действия для исполнения требований Федерального закона от 23 ноября 2009 г. N 261-ФЗ "Об энергосбережении и о повышении энергетической эффективности и о внесении изменений в отдельные законодательные акты Российской Федерации"

2.2.6. Не допускать использования территории, прилегающей к Имуществу с нарушением санитарных и технических норм, а также с нарушением прав других лиц на указанную территорию.

2.2.7. При использовании Имущества не совершать действий, нарушающих права и охраняемые законом интересы других лиц.

2.2.8. Не производить никаких перепланировок и переоборудования Имущества, вызываемых потребностями Арендатора, без письменного согласия Арендодателя.

2.2.9. Своевременно производить за свой счет текущий и капитальный ремонт Имущества.

2.2.10. В случае, если по истечению срока настоящего Договора или в случае его досрочного расторжения Арендатор не исполнил обязательств, указанных в п. 2.2.9., последний обязуется оплатить сумму не произведенного им и являющегося его обязанностью стоимости капитального ремонта Имущества согласно обоснованного расчёта Арендодателя.

2.2.11. Письменно сообщить Арендодателю не позднее чем за три месяца о предстоящем освобождении Имущества, как в связи с окончанием срока действия настоящего Договора, так и при его досрочном освобождении.

2.2.12. Не производить продажу, безвозмездную передачу другим лицам, не сдавать в залог, не вносить в качестве вклада в уставный фонд, не совершать других действий, последствием которых может быть отчуждение муниципальной собственности, а также не сдавать Имущество в субаренду третьим лицам.

2.2.13. По истечении срока действия настоящего Договора, а также при досрочном его прекращении, возвратить в семидневный срок Арендодателю по передаточному акту Имущество и все произведенные в течение всего срока аренды на Имуществе перестройки, переделки, а также улучшения, составляющие его принадлежность, неотделимые без вреда для конструкций имущества, в состоянии полной исправности и пригодности для дальнейшего пользования.

2.2.14. Поддерживать состояние фасада Имущества в надлежащем виде и при необходимости производить ремонт фасада совместно со всеми пользователями здания, за счет собственных средств.

2.2.15. В случае необходимости рекламную деятельность осуществлять в соответствии с действующими нормативными документами города Сургута.

2.2.16. Ежегодно, в срок до 15 сентября, предоставлять в Департамент имущественных и земельных отношений паспорт готовности объекта к работе в зимний период.

2.2.17. В целях проведения проверок состояния Имущества, порядка его использования, обязуется обеспечивать представителям Арендодателя возможность беспрепятственного доступа к Имуществу. Предоставлять документацию в отношении Имущества при проведении проверок.

2.2.18. Организовывать свою работу с соблюдением прав и законных интересов граждан (право на отдых), проживающих в непосредственной близости с Имуществом. Не нарушать действующие нормативные правовые акты РФ в области охраны здоровья населения. Не допускать действий, нарушающих тишину и покой граждан, с 23-00 ч. до 7-00 ч.

2.2.19. В целях уменьшения риска возможных убытков от взрыва, воздействия воды, неправомерных действий третьих лиц и др., заключить договор страхования на арендуемое Имущество. Проект договора страхования предварительно должен быть согласован Арендодателем.

2.2.20. Оформить право пользования земельным участком в соответствии с действующим законодательством в течение трех месяцев после заключения договора.

3. АРЕНДНАЯ ПЛАТА И ПОРЯДОК РАСЧЕТОВ

3.1. За указанное в п.1.1. настоящего Договора Имущество Арендатору установлена арендная плата в месяц с учетом НДС в размере: **8 027,54 руб. (восемь тысяч двадцать семь руб. 54 коп.), в том числе:**

- 6 803,00 руб. (шесть тысяч восемьсот три руб. 00 коп.) – арендная плата в месяц без учета НДС;

- 1 224,54 руб. (одна тысяча двести двадцать четыре руб. 54 коп.) – НДС в месяц.

3.2. Арендодатель вправе изменять в течение срока действия настоящего Договора арендную плату за пользование Имуществом с учётом реально складывающихся цен и факторов, оказывающих влияние на оценочную стоимость имущества, а также при изменении устанавливаемых централизовано цен и тарифов, экономических условий, роста уровня инфляции и в других случаях, предусмотренных действующим законодательством РФ. Изменение арендной платы оформляется дополнительным соглашением к настоящему Договору. Размер арендной платы не может быть пересмотрен в сторону уменьшения.

3.3. Внесение арендной платы производится Арендатором на основании настоящего Договора в порядке предоплаты за каждый месяц, до пятого числа текущего месяца, путем перечисления на расчетный счет Управления федерального казначейства по ХМАО-Югре (департамент имущественных и земельных отношении администрации города) № 40101810900000010001 в РКЦ г. Ханты-Мансийска, ИНН 8602015954, КПП 860201001, БИК 047162000, КБК 07011105034040000120 «Доходы от сдачи в аренду имущества, находящегося в оперативном управлении органов управления городских округов и созданных ими учреждений (за исключением имущества муниципальных автономных учреждений)», ОКАТО 71136000000. В случае заключения договора после пятого числа, первый платеж производится в пятидневный срок со дня заключения договора.

3.4. Уплата НДС производится Арендатором самостоятельно в соответствии с законодательством Российской Федерации путем перечисления на расчетный счет Управления федерального казначейства Минфина России по ХМАО-ЮГРЕ (Инспекция ФНС России по г. Сургуту ХМАО-ЮГРЫ) № 40101810900000010001 в РКЦ г. Ханты-Мансийска, ИНН 8602200058, БИК 047162000, КПП 860201001, ОКАТО 71136000000, КБК 18210301000011000110.

3.5. В случае сдачи, по согласованию с Арендодателем, Имущества (части Имущества) в субаренду, арендная плата подлежит перерасчету. Договоры субаренды подлежат регистрации в департаменте имущественных и земельных отношений Администрации города Сургута.

3.5.1. При заключении Арендатором до двух договоров субаренды (включительно) размер арендной платы повышается на 6 % и подлежит перечислению Арендатором на расчётный счёт, указанный в п.3.3. настоящего договора в сроки, предусмотренные договором аренды. Датой перерасчета арендной платы считается дата заключения договора субаренды.

3.5.2. При заключении Арендатором от 3 до 5 договоров субаренды (включительно) размер арендной платы повышается на 10 %. Датой перерасчета считается дата заключения третьего договора субаренды, при условии оплаты по первым двум

договорам субаренды в соответствии с пунктом 3.5.1.

3.6. Пункт 3.5. не распространяется на отношения, связанные с передачей помещений в субаренду под оказание бытовых услуг населению и для размещения банкоматов, электронных кассиров, автоматических сейфов и иных программно-технических комплексов для работы с денежной наличностью.

3.7. Общая площадь помещений, переданных по договорам субаренды, не может превышать десять процентов площади Имущества и составлять более чем двадцать квадратных метров.

4. ОТВЕТСТВЕННОСТЬ СТОРОН

4.1. За неисполнение или ненадлежащее исполнение обязательств по настоящему Договору, стороны несут ответственность в соответствии с настоящим Договором, а по вопросам, не урегулированным настоящим Договором - в соответствии с действующим законодательством.

4.2. За просрочку внесения (или не внесение) арендных платежей в сроки, установленные п. 3.3 настоящего Договора, Арендодатель имеет право взыскать с Арендатора пеню в размере одной трехсотой действующей на момент заключения договора, ставки рефинансирования ЦБ РФ за каждый день просрочки.

4.3. За просрочку возврата Имущества в сроки, установленные п. 2.2.13. настоящего Договора, Арендатор уплачивает Арендодателю неустойку (пени) в размере 0,05 процента за каждый день просрочки от рыночной стоимости подлежащего возврату Имущества, указанного в п. 1.1. настоящего договора.

4.4. За невыполнение какого-либо обязательства, ответственность за которое не предусмотрена п.п. 4.2., 4.3 настоящего Договора, Арендатор уплачивает Арендодателю неустойку (штраф) в размере 5 процентов от общей суммы арендной платы за весь срок аренды.

4.5. Убытки, причиненные неисполнением или ненадлежащим исполнением обязательств по настоящему Договору, возмещаются виновной стороной в полном объеме сверх штрафных санкций, предусмотренных п.п. 4.2.- 4.4. настоящего Договора.

4.6. Уплата неустойки, установленной настоящим Договором, не освобождает стороны от выполнения лежащих на них обязательств или устранения нарушений.

5. ИЗМЕНЕНИЕ И РАСТОРЖЕНИЕ ДОГОВОРА

5.1. По соглашению сторон вносимые дополнения и изменения к настоящему Договору рассматриваются сторонами в десятидневный срок и оформляются дополнительным соглашением, подписываемым надлежаще уполномоченными лицами.

5.2. Настоящий Договор может быть расторгнут по взаимному соглашению сторон.

5.3. Настоящий Договор может быть расторгнут в судебном порядке по требованию Арендодателя в случаях, предусмотренных действующим законодательством, а также в случае невыполнения Арендатором обязанностей, предусмотренных п. 7.1. настоящего Договора.

5.4. Настоящий Договор может быть расторгнут в судебном порядке по требованию Арендатора в случаях, предусмотренных действующим законодательством.

5.5. Арендодатель вправе в одностороннем порядке отказаться от исполнения настоящего Договора (расторжение договора во внесудебном порядке). Основаниями отказа Арендодателя от исполнения договора является:

- не внесение Арендатором более двух раз (за весь срок действия настоящего Договора) в установленные Договором сроки арендной платы;
- невыполнение Арендатором обязательств, предусмотренных п.п. 2.2.1., 2.2.2., 2.2.3., 2.2.4., 2.2.5., 2.2.8., 2.2.12., 2.2.18., 2.2.19., 2.2.20 настоящего Договора.

При отказе Арендодателя от исполнения договора, настоящий Договор считается

расторгнутым по истечении десяти дней с момента письменного уведомления Арендатора о таком отказе. При этом Арендатор обязан возвратить Имущество в соответствии с п. 2.2.13. настоящего Договора.

6. ПРОЧИЕ УСЛОВИЯ

6.1. Стоимость произведенных за весь срок аренды Арендатором за счет собственных средств и с разрешения Арендодателя улучшений или иных изменений Имущества, не отделимых без вреда для Имущества, Арендодателем не возмещается.

6.2. Если Имущество, сданное в аренду, выбывает из строя раньше полного амортизационного срока службы, то Арендатор возмещает Арендодателю недовнесенную им арендную плату, а также сумму остаточной стоимости Имущества, определенную как разница между стоимостью на момент сдачи в аренду и суммой амортизационных отчислений, начисленных за срок аренды.

6.3. По истечении срока настоящего Договора Арендатор не имеет преимущественного перед другими лицами права на заключение договора аренды на новый срок.

6.4. Истечение срока аренды по настоящему договору влечет прекращение обязательств сторон по договору.

6.5. Досрочное освобождение Имущества (до прекращения в установленном порядке действия договора и возврата Имущества в соответствии с п. 2 ст. 655 ГК РФ) не является основанием прекращения обязательств Арендатора по внесению арендной платы.

6.6. Арендатор обязуется в 10-дневный срок рассматривать претензии Арендодателя о выполнении Арендатором взятых на себя обязательств по настоящему Договору. В случае неполучения ответа либо не устранения нарушений положения договора в течение 10 дней, Арендодатель вправе обратиться в суд с иском о расторжении настоящего Договора.

7. ПОЖАРНАЯ БЕЗОПАСНОСТЬ

7.1. Арендатор обязуется своевременно выполнять предписания или предложения государственного пожарного надзора по устранению причин и условий, способствующих возникновению пожара и его беспрепятственному распространению и гибели людей.

7.2. Арендатор несет ответственность за исправное состояние систем внутреннего противопожарного водоснабжения и их техническое обслуживание, за правильную эксплуатацию, своевременный ремонт и обслуживание электрохозяйства и систем вентиляции, за исправное состояние и наличие первичных средств пожаротушения, за эксплуатацию системы автоматического пожаротушения и установок автоматической пожарной сигнализации.

7.3. Арендатор возмещает ущерб от пожара помещения, возникшего в результате нарушения противопожарной безопасности, в полном объеме.

8. ЗАКЛЮЧИТЕЛЬНЫЕ ПОЛОЖЕНИЯ

8.1. С момента заключения настоящего Договора вся предшествующая переписка, документы и переговоры между сторонами по вопросам, являющимся предметом настоящего Договора, теряют юридическую силу.

8.2. Взаимоотношения сторон, неурегулированные настоящим Договором, регламентируются действующим законодательством Российской Федерации.

8.3. Стороны договорились при заключении договоров, дополнительных соглашений может быть использовано факсимильное воспроизведение подписи с помощью средств механического или иного копирования, электронно-цифровой подписи либо иного аналога собственноручной подписи.

8.4. Споры между сторонами Договора рассматриваются Арбитражным судом Ханты-Мансийского автономного округа - Югры.

8.5. Настоящий Договор составлен в двух экземплярах, имеющих одинаковую юридическую силу, по одному для Арендодателя и Арендатора.

ЮРИДИЧЕСКИЕ (ПОЧТОВЫЕ) АДРЕСА И БАНКОВСКИЕ РЕКВИЗИТЫ СТОРОН

Арендодатель: Муниципальное образование городской округ город Сургут
Адрес: 628400, г. Сургут, ул. Энгельса, 8
Тел: 52-83-23 Факс: 52-80-21

Заместитель директора Департамента **Н.Е. Трофименко**

Арендатор: Индивидуальный предприниматель Махмудов Эйваз Маджмаддин оглы
Адрес: г. Сургут, пр. Мира, д. 55, кв. 65
Тел. 8- 9090-320-555
Свидетельство о государственной регистрации № 307861702200033
ИНН 861700331000 Паспорт серия 6706 № 672959 выдан 04.04.2007г. ТП в с.п. Солнечный ОУФМС России по ХМАО-Югре в Сургутском районе

Индивидуальный предприниматель **Э.М.о. Махмудов**

Голубенко
52-80-23

Приложение № 1
К договору № 27 от 13.03. 2012г.

1 этаж

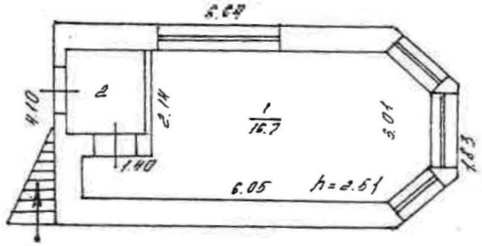

Дим. Я
Н=5.60

4 экрана 5

Сотрудникова
Невдорчева

Приложение № 1
К договору № 27 от 13.03 2012г.

2 этаж

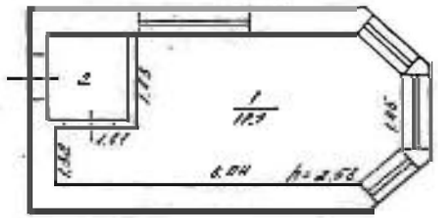

4 экрана 5

Сотрудникова
Невдорчева

ДОГОВОР
АРЕНДЫ МУНИЦИПАЛЬНОГО ИМУЩЕСТВА № 42

г. Сургут «14» 05 2013

Муниципальное образование городской округ город Сургут, именуемый в дальнейшем "Арендодатель", в лице директора департамента имущественных и земельных отношений Прилипко Олега Васильевича, действующего на основании доверенности от 12.03.2013 № 35, с одной стороны, и Индивидуальный предприниматель Махмудов Эйваз Маджмаддин оглы, именуемый в дальнейшем "Арендатор", действующий на основании Свидетельства о государственной регистрации, с другой стороны, заключили настоящий Договор о нижеследующем:

1. ПРЕДМЕТ ДОГОВОРА

1.1. На основании п. 4 ст. 53 Федерального закона от 26.07.2006 № 135-ФЗ «О защите конкуренции» Арендодатель сдает Арендатору во временное пользование за плату муниципальное имущество – нежилое двухэтажное здание КПП (копия поэтажного плана из технического паспорта с указанием помещения является Приложением № 1 к настоящему Договору), расположенное по адресу: Тюменская область, ХМАО, г. Сургут, ул. 30 лет Победы, д. 17, именуемое в дальнейшем «Имущество», являющееся собственностью муниципального образования городской округ город Сургут, для размещения шиномонтажной мастерской.

Рыночная стоимость сдаваемого в аренду Имущества – 850 000,00 руб.

Площадь Имущества 39,9 кв.м.

Имущество отвечает санитарным и техническим нормам и пригодно для эксплуатации.

Имущество отвечает санитарным и техническим нормам и пригодно для эксплуатации.

1.2. Срок аренды устанавливается с 01.01.2013 г. по 30.06.2015 г.

1.3. Стоимость сданного в аренду Имущества определяется на момент его сдачи в аренду.

1.4. Передача в аренду Имущества не влечет передачу права собственности на него. Имущество, передаваемое в аренду, не обременено правами третьих лиц.

1.5. Стороны, подтверждают, что на момент начала срока аренды, указанного в п. 1.2. Договора, Имущество находится в пользовании у Арендатора.

2. ОБЯЗАТЕЛЬСТВА СТОРОН

2.1. **Арендодатель обязуется:**

2.1.1. После получения от Арендатора подписанного и скрепленного печатью договора, оформить его и передать один экземпляр договора Арендатору.

2.1.2. Осуществлять контроль за соблюдением условий настоящего договора, в том числе за поступлением платежей от арендатора.

2.2. **Арендатор обязуется:**

2.2.1. Принять Имущество и использовать его исключительно по прямому назначению, в соответствии с п. 1.1 настоящего Договора.

2.2.2. Заключить с уполномоченными коммунальными службами (энергоснабжающими, эксплуатационными и другими предприятиями) договоры на оказание коммунальных услуг, необходимых для нормальной эксплуатации и содержания Имущества.

2.2.3. Обеспечить обслуживание и эксплуатацию инженерных сетей и коммуникаций самостоятельно, либо заключить договор с предприятием по эксплуатации и ремонту инженерных сетей и коммуникаций.

2.2.4. Содержать Имущество в полной исправности и образцовом санитарном, противопожарном состоянии. Выделять для этих целей необходимые лимиты, фонды, ассигнования.

2.2.5. Нести все расходы и производить необходимые действия для исполнения требований Федерального закона от 23 ноября 2009 г. № 261-ФЗ "Об энергосбережении и о повышении энергетической эффективности и о внесении изменений в отдельные законодательные акты Российской Федерации"

2.2.6. Не допускать использования территории, прилегающей к Имуществу с нарушением санитарных и технических норм, а также с нарушением прав других лиц на указанную территорию.

2.2.7. При использовании Имущества не совершать действий, нарушающих права и охраняемые законом интересы других лиц.

2.2.8. Не производить никаких перепланировок и переоборудования Имущества, вызываемых потребностями Арендатора, без письменного согласия Арендодателя.

2.2.9. Своевременно производить за свой счет текущий и капитальный ремонт Имущества.

2.2.10. В случае, если по истечению срока настоящего Договора или в случае его досрочного расторжения Арендатор не исполнил обязательств, указанных в п. 2.2.9., последний обязуется оплатить сумму не произведенного им и являющегося его обязанностью стоимости капитального ремонта Имущества согласно обоснованного расчёта Арендодателя.

2.2.11. Письменно сообщить Арендодателю не позднее чем за три месяца о предстоящем освобождении Имущества, как в связи с окончанием срока действия настоящего Договора, так и при его досрочном освобождении.

2.2.12. Не производить продажу, безвозмездную передачу другим лицам, не сдавать в залог, не вносить в качестве вклада в уставный фонд, не совершать других действий, последствием которых может быть отчуждение муниципальной собственности, а также не сдавать Имущество в субаренду третьим лицам.

2.2.13. По истечении срока действия настоящего Договора, а также при досрочном его прекращении, возвратить в семидневный срок Арендодателю по передаточному акту Имущество и все произведенные в течение всего срока аренды на Имуществе перестройки, переделки, а также улучшения, составляющие его принадлежность, неотделимые без вреда для конструкций имущества, в состоянии полной исправности и пригодности для дальнейшего пользования.

2.2.14. Поддерживать состояние фасада Имущества в надлежащем виде и при необходимости производить ремонт фасада совместно со всеми пользователями здания, за счет собственных средств.

2.2.15. В случае необходимости рекламную деятельность осуществлять в соответствии с действующими нормативными документами города Сургута.

2.2.16. В целях проведения проверок состояния Имущества, порядка его использования, обязуется обеспечивать представителям Арендодателя возможность беспрепятственного доступа к Имуществу. Предоставлять документацию в отношении Имущества при проведении проверок.

2.2.17. Организовывать свою работу с соблюдением прав и законных интересов граждан (право на отдых), проживающих в непосредственной близости с Имуществом. Не нарушать действующие нормативные правовые акты РФ в области

охраны здоровья населения. Не допускать действий, нарушающих тишину и покой граждан, с 23-00 ч. до 7-00 ч.

2.2.18. В целях уменьшения риска возможных убытков от взрыва, воздействия воды, неправомерных действий третьих лиц и др., заключить договор страхования на арендуемое Имущество. Проект договора страхования предварительно должен быть согласован Арендодателем.

2.2.19. Оформить право пользования земельным участком в соответствии с действующим законодательством в течение трех месяцев после заключения договора.

2.2.20. Зарегистрировать данный договор и все последующие дополнительные соглашения к настоящему договору в органе, осуществляющем государственную регистрацию прав на недвижимое имущество и сделок с ним. Все расходы по регистрации договора оплачивает Арендатор. Невыполнение данного условия в трехмесячный срок со дня получения Арендатором настоящего договора или дополнительных соглашений к нему является отказом Арендатора от их заключения, и настоящий договор или дополнительные соглашения к нему считаются незаключенными.

3. АРЕНДНАЯ ПЛАТА И ПОРЯДОК РАСЧЕТОВ

3.1. За указанное в п.1.1. настоящего Договора Имущество Арендатору установлена арендная плата в месяц с учетом НДС в размере: **10 687,26 руб. (десять тысяч шестьсот восемьдесят семь руб. 26 коп.), в том числе:**

- 9 057,00 руб. (девять тысяч пятьдесят семь руб. 00 коп.) – арендная плата в месяц без учета НДС;

- 1 630,26 руб. (одна тысяча шестьсот тридцать руб. 26 коп.) – НДС в месяц.

3.2. Арендодатель вправе изменять в течение срока действия настоящего Договора арендную плату за пользование Имуществом с учётом реально складывающихся цен и факторов, оказывающих влияние на оценочную стоимость имущества, а также при изменении устанавливаемых централизовано цен и тарифов, экономических условий, роста уровня инфляции и в других случаях, предусмотренных действующим законодательством РФ. Изменение арендной платы оформляется дополнительным соглашением к настоящему Договору. Размер арендной платы не может быть пересмотрен в сторону уменьшения.

3.3. Внесение арендной платы производится Арендатором на основании настоящего Договора в порядке предоплаты за каждый месяц, до пятого числа текущего месяца, путем перечисления на расчетный счет Управления федерального казначейства по ХМАО-Югре (департамент имущественных и земельных отношении администрации города) № 40101810900000010001 в РКЦ г. Ханты-Мансийска, ИНН 8602015954, КПП 860201001, БИК 047162000, КБК 07011105034040000120 «Доходы от сдачи в аренду имущества, находящегося в оперативном управлении органов управления городских округов и созданных ими учреждений (за исключением имущества муниципальных автономных учреждений)», ОКАТО 71136000000. В случае заключения договора после пятого числа, первый платеж производится в пятидневный срок со дня заключения договора.

3.4. Уплата НДС производится Арендатором самостоятельно в соответствии с законодательством Российской Федерации путем перечисления на расчетный счет Управления федерального казначейства Минфина России по ХМАО-ЮГРЕ (Инспекция ФНС России по г. Сургуту ХМАО-ЮГРЫ) № 40101810900000010001 в

РКЦ г. Ханты-Мансийска, ИНН 8602200058, БИК 047162000, КПП 860201001, ОКАТО 71136000000, КБК 18210301000011000110.

3.5. В случае сдачи, по согласованию с Арендодателем, Имущества (части Имущества) в субаренду, арендная плата подлежит перерасчету. Договоры субаренды подлежат регистрации в департаменте имущественных и земельных отношений Администрации города Сургута.

3.5.1. При заключении Арендатором до двух договоров субаренды (включительно) размер арендной платы повышается на 6 % и подлежит перечислению Арендатором на расчётный счёт, указанный в п.3.3. настоящего договора в сроки, предусмотренные договором аренды. Датой перерасчета арендной платы считается дата заключения договора субаренды.

3.5.2. При заключении Арендатором от 3 до 5 договоров субаренды (включительно) размер арендной платы повышается на 10 %. Датой перерасчета считается дата заключения третьего договора субаренды, при условии оплаты по первым двум договорам субаренды в соответствии с пунктом 3.5.1.

3.6. Пункт 3.5. не распространяется на отношения, связанные с передачей помещений в субаренду под оказание бытовых услуг населению и для размещения банкоматов, электронных кассиров, автоматических сейфов и иных программно-технических комплексов для работы с денежной наличностью.

3.7. Общая площадь помещений, переданных по договорам субаренды, не может превышать десять процентов площади Имущества и составлять более чем двадцать квадратных метров.

4. ОТВЕТСТВЕННОСТЬ СТОРОН

4.1. За неисполнение или ненадлежащее исполнение обязательств по настоящему Договору, стороны несут ответственность в соответствии с настоящим Договором, а по вопросам, не урегулированным настоящим Договором - в соответствии с действующим законодательством.

4.2. За просрочку внесения (или не внесение) арендных платежей в сроки, установленные п. 3.3 настоящего Договора, Арендодатель имеет право взыскать с Арендатора пеню в размере одной трехсотой, действующей на момент заключения договора, ставки рефинансирования ЦБ РФ за каждый день просрочки.

4.3. За просрочку возврата Имущества в сроки, установленные п. 2.2.13. настоящего Договора, Арендатор уплачивает Арендодателю неустойку (пени) в размере 0,05 процента за каждый день просрочки от рыночной стоимости подлежащего возврату Имущества, указанного в п. 1.1. настоящего договора.

4.4. За невыполнение какого-либо обязательства, ответственность за которое не предусмотрена п.п. 4.2., 4.3 настоящего Договора, Арендатор уплачивает Арендодателю неустойку (штраф) в размере 5 процентов от общей суммы арендной платы за весь срок аренды.

4.5. Убытки, причиненные неисполнением или ненадлежащим исполнением обязательств по настоящему Договору, возмещаются виновной стороной в полном объеме сверх штрафных санкций, предусмотренных п.п. 4.2.- 4.4. настоящего Договора.

4.6. Уплата неустойки, установленной настоящим Договором, не освобождает стороны от выполнения лежащих на них обязательств или устранения нарушений.

5. ИЗМЕНЕНИЕ И РАСТОРЖЕНИЕ ДОГОВОРА

5.1. По соглашению сторон вносимые дополнения и изменения к настоящему Договору рассматриваются сторонами в десятидневный срок и оформляются

дополнительным соглашением, подписываемым надлежаще уполномоченными лицами.

5.2. Настоящий Договор может быть расторгнут по взаимному соглашению сторон.

5.3. Настоящий Договор может быть расторгнут в судебном порядке по требованию Арендодателя в случаях, предусмотренных действующим законодательством, а также в случаенеисполнения Арендатором обязанностей, предусмотренных п. 7.1. настоящего Договора.

5.4. Настоящий Договор может быть расторгнут в судебном порядке по требованию Арендатора в случаях, предусмотренных действующим законодательством.

5.5. Арендодатель вправе в одностороннем порядке отказаться от исполнения настоящего Договора (расторжение договора во внесудебном порядке). Основаниями отказа Арендодателя от исполнения договора является:

- не внесение Арендатором более двух раз (за весь срок действия настоящего Договора) в установленные Договором сроки арендной платы;

- невыполнение Арендатором обязательств, предусмотренных п.п. 2.2.1., 2.2.2., 2.2.3., 2.2.4., 2.2.5., 2.2.8., 2.2.12., 2.2.17., 2.2.18., 2.2.19., 2.2.20. настоящего Договора.

При отказе Арендодателя от исполнения договора, настоящий Договор считается расторгнутым по истечении десяти дней с момента письменного уведомления Арендатора о таком отказе. При этом Арендатор обязан возвратить Имущество в соответствии с п. 2.2.13. настоящего Договора.

6. ПРОЧИЕ УСЛОВИЯ

6.1. Стоимость произведенных за весь срок аренды Арендатором за счет собственных средств и с разрешения Арендодателя улучшений или иных изменений Имущества, не отделимых без вреда для Имущества, Арендодателем не возмещается.

6.2. Если Имущество, сданное в аренду, выбывает из строя раньше полного амортизационного срока службы, то Арендатор возмещает Арендодателю недовнесенную им арендную плату, а также сумму остаточной стоимости Имущества, определенную как разница между стоимостью на момент сдачи в аренду и суммой амортизационных отчислений, начисленных за срок аренды.

6.3. По истечении срока настоящего Договора Арендатор не имеет преимущественного перед другими лицами права на заключение договора аренды на новый срок.

6.4. Истечение срока аренды по настоящему договору влечет прекращение обязательств сторон по договору.

6.5. Досрочное освобождение Имущества (до прекращения в установленном порядке действия договора и возврата Имущества в соответствии с п. 2 ст. 655 ГК РФ) не является основанием прекращения обязательств Арендатора по внесению арендной платы.

6.6. Арендатор обязуется в 10-дневный срок рассматривать претензии Арендодателя о выполнении Арендатором взятых на себя обязательств по настоящему Договору. В случае неполучения ответа либо не устранения нарушений положения договора в течение 10 дней, Арендодатель вправе обратиться в суд с иском о расторжении настоящего Договора.

7. ПОЖАРНАЯ БЕЗОПАСНОСТЬ

7.1. Арендатор обязуется своевременно выполнять предписания или предложения государственного пожарного надзора по устранению причин и условий,

способствующих возникновению пожара и его беспрепятственному распространению и гибели людей.

7.2. Арендатор несет ответственность за исправное состояние систем внутреннего противопожарного водоснабжения и их техническое обслуживание, за правильную эксплуатацию, своевременный ремонт и обслуживание электрохозяйства и систем вентиляции, за исправное состояние и наличие первичных средств пожаротушения, за эксплуатацию системы автоматического пожаротушения и установок автоматической пожарной сигнализации.

7.3. Арендатор возмещает ущерб от пожара помещения, возникшего в результате нарушения противопожарной безопасности, в полном объеме.

8. ЗАКЛЮЧИТЕЛЬНЫЕ ПОЛОЖЕНИЯ

8.1. С момента заключения настоящего Договора вся предшествующая переписка, документы и переговоры между сторонами по вопросам, являющимся предметом настоящего Договора, теряют юридическую силу.

8.2. Взаимоотношения сторон, неурегулированные настоящим Договором, регламентируются действующим законодательством Российской Федерации.

8.3. Стороны договорились при заключении договоров, дополнительных соглашений может быть использовано факсимильное воспроизведение подписи с помощью средств механического или иного копирования, электронно-цифровой подписи либо иного аналога собственноручной подписи.

8.4. Споры между сторонами Договора рассматриваются Арбитражным судом Ханты-Мансийского автономного округа - Югры.

8.5. Настоящий Договор составлен в трех экземплярах, имеющих одинаковую юридическую силу, по одному для Арендодателя, Арендатора и регистрирующего органа.

ЮРИДИЧЕСКИЕ (ПОЧТОВЫЕ) АДРЕСА И БАНКОВСКИЕ РЕКВИЗИТЫ СТОРОН

Арендодатель: Муниципальное образование городской округ город Сургут
Адрес: 628400, г. Сургут, ул. Энгельса, 8
Тел: 52-83-23 Факс: 52-80-21

Директор Департамента **О.В. Прилипко**

Арендатор: Индивидуальный предприниматель Махмудов Эйваз Маджмаддин оглы
Адрес: г. Сургут, пр. Мира, д. 55, кв. 65
Тел. 8- 9090-320-555
Свидетельство о государственной регистрации № 307861702200033
ИНН 861700331000 Паспорт серия 6706 № 672959 выдан 04.04.2007г. ТП в с.п. Солнечный ОУФМС России по ХМАО-Югре в Сургутском районе

Индивидуальный предприниматель **Э.М.о. Махмудов**

Дробяк
52-83-23

Приложение № 1
к договору от «[illegible]» 05 2013г. № 48

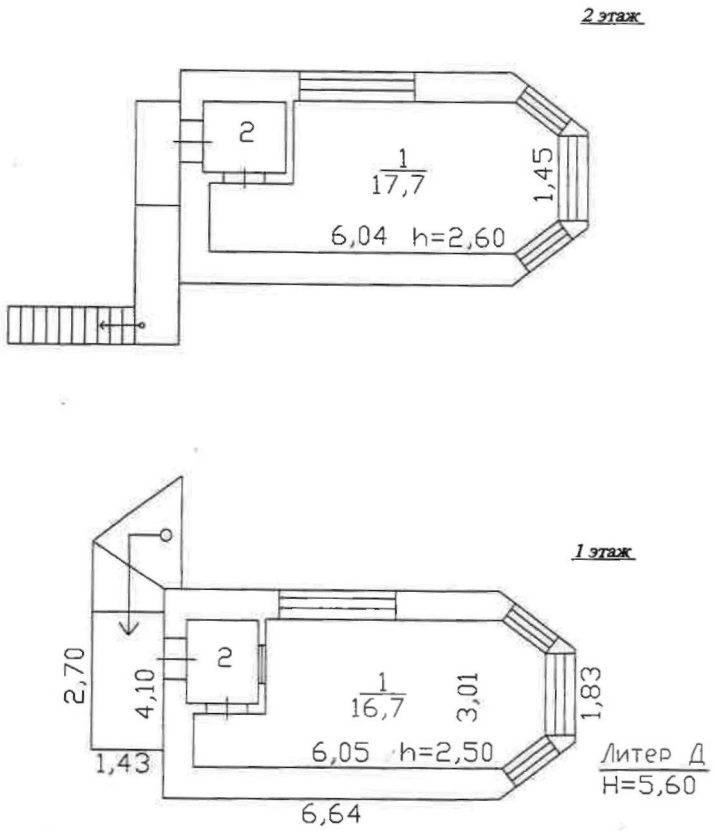

СГМУП "Бюро технической инвентаризации"			
Лист №1	Поэтажный план на строение лит. Д г. Сургут ул. 30 лет Победы, 17		М 1:100
Дата	Исполнитель	Фамилия, имя, отчество	Подпись
08.11.2011	инженер	Дьяченко М.В.	
[illegible]	проверил	Костючик М.В.	

Управление Федеральной службы государственной регистрации, кадастра и картографии по Ханты-Мансийскому автономному округу
Номер регистрационного округа 86
Произведена государственная регистрация
Дата регистрации
Номер регистрации 039
Регистратор
СИГНАЕВСКАЯ Е.А

Прошито и пронумеровано ( ) листов

АКТ СВЕРКИ от 21 марта 2014 г.

между Департамент имущественных и земельных отношений Администрации города Сургута и ИП Махмудов Э.М. (861700331000)

с 01.01.2014 по 14.03.2014 (Счет 1205 КЭСР 120010 Аренда муниципального имущества)

Документ		Содержание документа	Департамент имущественных и земельных отношений Администрации города Сургута		ИП Махмудов Э.М. (861700331000)	
дата	№		Дебет	Кредит	Дебет	Кредит
		Сальдо на начало периода	--	**31,00**		
		Договор №48 от 14.05.2013 (Аренда мун.имущества)				
		Сальдо на начало периода	–	*31,00*		
05.01.2014	48	Нач.аренда по мун.имущ-ву	9 057,00	--		
05.02.2014	48	Нач.аренда по мун.имущ-ву	9 057,00	--		
05.03.2014	48	Нач.аренда по мун.имущ-ву	9 057,00	--		
12.03.2014	145	Поступление платежей за аренду мун.имущества	–	13 000,00		
12.03.2014	145	Поступление платежей за аренду мун.имущества	–	14 144,00		
		Всего оборотов	*27 171,00*	*27 144,00*		
		Сальдо на конец периода	–	*4,00*		
		Всего оборотов	**27 171,00**	**27 144,00**		
		Сальдо на конец периода	--	**4,00**		

По данным Департамент имущественных и земельных отношений Администрации города Сургута на 15.03.2014 г. задолженность Департамент имущественных и земельных отношений Администрации города Сургута составляет 4,00 (Четыре рубля 00 копеек)

Департамент имущественных и земельных отношений Администрации города Сургута

Руководитель _____ Н.Е.Трофименко
(подпись) (расшифровка подписи)

Главный бухгалтер _____ А.Ф.Мельник
(подпись) (расшифровка подписи)

Исполнитель _____ Волжанкина М.Н.
(подпись) (расшифровка подписи)

ИП Махмудов Э.М. (861700331000)

Руководитель _____ Махмудов Э.
(подпись) (расшифровка подписи)

Главный бухгалтер _____ _____
(подпись) (расшифровка подписи)

Исполнитель _____ _____
(подпись) (расшифровка подписи)

АКТ СВЕРКИ от 21 марта 2014 г.

между Департамент имущественных и земельных отношений Администрации города Сургута и ИП Махмудов Э.М. (861700331000)

с 01.01.2014 по 14.03.2014 (Счет 1205 КЭСР 120012 Пени по аренде мун.имущества)

Документ		Содержание документа	Департамент имущественных и земельных отношений Администрации города Сургута		ИП Махмудов Э.М. (861700331000)	
дата	№		Дебет	Кредит	Дебет	Кредит
		Сальдо на начало периода	--	**576,09**		
		Договор №48 от 14.05.2013 (Аренда мун.имущества)				
		Сальдо на начало периода	--	*576,09*		
31.01.2014	48	Нач.пеня по аренде мун.имущ-ва	67,02	--		
28.02.2014	48	Нач.пеня по аренде мун.имущ-ва	129,28	--		
14.03.2014	48	Нач.пеня по аренде мун.имущ-ва	72,14	--		
		Всего оборотов	*268,44*	--		
		Сальдо на конец периода	--	*307,65*		
		Всего оборотов	**268,44**	--		
		Сальдо на конец периода	--	**307,65**		

По данным Департамент имущественных и земельных отношений Администрации города Сургута на 15.03.2014 г. задолженность Департамент имущественных и земельных отношений Администрации города Сургута составляет 307,65 (Триста семь рублей 65 копеек)

Департамент имущественных и земельных отношений Администрации города Сургута

Руководитель _____ Н.Е.Трофименко
(подпись) (расшифровка подписи)

Главный бухгалтер _____ А.Ф.Мельник
(подпись) (расшифровка подписи)

Исполнитель _____ Волжанкина М.Н.
(подпись) (расшифровка подписи)

ИП Махмудов Э.М. (861700331000)

Руководитель _____ Махмудов Э.
(подпись) (расшифровка подписи)

Главный бухгалтер _____ _____
(подпись) (расшифровка подписи)

Исполнитель _____ _____
(подпись) (расшифровка подписи)

-7-

ЗАО «Компания РАДАС»

НП «Саморегулируемая организация Ассоциации Российских Магистров оценки»

ОТЧЕТ ОБ ОЦЕНКЕ
№ 0915/ОН

ОПРЕДЕЛЕНИЕ РЫНОЧНОЙ СТОИМОСТИ НЕЖИЛОГО ЗДАНИЯ, ЕВЗНАЧЕНИЕ: СООРУЖЕНИЕ 2-Х ЭТАЖНОЕ, ОБЩЕЙ ПЛОЩАДЬЮ 39,9 КВ.М, РАСПОЛОЖЕННОГО НА ЗЕМЕЛЬНОМ УЧАСТКЕ (S=273 КВ.М.) ПО АДРЕСУ: Г. СУРГУТ, УЛ. 30 ЛЕТ ПОБЕДЫ, Д. 17, ЛИТЕРА Д

Адрес объекта:	Россия, Тюменская область, г. Сургут, ул. 30 лет Победы, д. 17, Литера Д
Дата оценки:	17 октября 2014 года
ЗАКАЗЧИК:	Департамент имущественных и земельных отношений Администрации г. Сургут
ИСПОЛНИТЕЛЬ:	ЗАО «Компания РАДАС»

тел. 31 – 92 – 81
E - mail: radas61@mail.ru

СУРГУТ
2014

РОССИЯ
Экспертное агентство
ЗАО «Компания РАДАС»

20 ОКТЯБРЯ 2014 г.

ДИРЕКТОРУ ДЕПАРТАМЕНТА
ИМУЩЕСТВЕННЫХ И ЗЕМЕЛЬНЫХ ОТНОШЕНИЙ
АДМИНИСТРАЦИИ Г. СУРГУТ
ГОСПОДИНУ КЛОЧКОВУ В.Д.

628426, Россия, Тюменская область, ХМАО-Югра,
г. Сургут, ул. Восход, д. 4

Согласно Договору №155 от 17 октября 2014 года, экспертное агентство ЗАО «Компания РАДАС» произвело оценку стоимости имущественного комплекса, расположенного по адресу: г. Сургут, ул. 30 лет Победы, д. 17, Литера Д, с целью определения рыночной стоимости объектов оценки, по состоянию на 17 октября 2014 г.

Рыночная стоимость единого объекта: нежилое здание, назначение: сооружение 2-х этажное, общей площадью 39,9 кв.м., расположенное на земельном участке (S = 273 кв.м.) по адресу: АО Ханты-Мансийский автономный округ – Югра, г. Сургут, ул. 30 лет Победы, д. 17, Литера Д, подлежащего оценке по состоянию на 17 октября 2014 года составляет:

3 670 000р.
(Три миллиона шестьсот семьдесят тысяч рублей)

или раздельно ЗУ и улучшения:

- Рыночная стоимость нежилого здания, назначение: сооружение 2-х этажное, общей площадью 39,9 кв.м.:

1 620 000 руб.
(Один миллион шестьсот двадцать тысяч рублей),
В том числе НДС 18% 247118 рублей 64 копейки
(Двести сорок семь тысяч сто восемнадцать рублей 64 копейки)

- Рыночная стоимость земельного участка (S = 273 кв.м.), подлежащего оценке, по состоянию на 17 октября 2014 года составляет:

2 050 000 руб.
(Два миллиона пятьдесят тысяч рублей)

Цена объекта: нежилое здание, назначение: сооружение 2-х этажное, общей площадью 39,9 кв.м., выкупаемого в порядке, установленном Федеральным законом от 22.07.2008 г. №159-ФЗ, составляет:

1 372 881 руб. 36 коп.
(Один миллион триста семьдесят две тысячи восемьсот восемьдесят один рубль 36 копеек)

Цена объекта: земельный участок, площадью 273 кв.м., составляет:

2 050 000 руб.
(Два миллиона пятьдесят тысяч рублей)

Оценка объекта произведена на основании:

- анализа доступной правовой, технической, бухгалтерской, статистической и другой документации;

- анализа информации относительно реально сложившихся расценок на работы, а также нормативно устанавливаемых коэффициентов и законодательных актов, связанных с объектами оценки;

- анализа информации о корреляционных и регрессионных зависимостях при определении стоимости;

Отдельные части настоящей оценки могут трактоваться только в связи с полным текстом прилагаемого отчета, принимающего во внимание все содержащиеся в нем допущения и ограничения.
Все расчеты, имеющиеся в отчете, выполнены в соответствии с постановлениями правительства РФ и нормативными актами Министерства Финансов, Росстроя РФ, Росстата РФ, Минэкономразвития и торговли РФ.

Оценка выполнена в соответствии с требованиями Федерального Закона РФ «Об оценочной деятельности в Российской Федерации» №135-ФЗ от 29.07.98г., Федеральным стандартом оценки «Общие понятия оценки, подходы и требования к проведению оценки (ФСО №1)», утвержденным приказом Министерства экономического развития и торговли РФ №256 от 20 июля 2007 года; Федеральным стандартом оценки «Цель оценки и виды стоимости (ФСО №2)», утвержденным приказом Министерства экономического развития и торговли РФ №255 от 20 июля 2007 года; Федеральным стандартом оценки «Требования к отчету об оценке (ФСО №3)», утвержденным приказом Министерства экономического развития и торговли РФ №254 от 20 июля 2007 года; Федеральным стандартом оценки «Оценка недвижимости (ФСО №7)», утвержденным приказом Минэкономразвития России №611 от 25.09.2014 г., Стандартам и правилам НП «СРО АРМО».

В случае возникновения у Вас каких-либо вопросов, связанных с настоящей оценкой, пожалуйста, обращайтесь к нам.

Благодарим за предоставленную возможность оказать Вам услугу.

С уважением,
директор ЗАО «Компания РАДАС» С. Смагин

Radas